# INSTRUKTIONSMANUAL
# E100 ECO

**Instruktionsmanual**
(Original instruktion)

STØVFRI.DK

EUREKA
FLOOR CLEANING MACHINES

Opmærksomhed: Læs instruktionerne før brug af maskinen

# INDHOLDSINDEKS


PRÆSENTATION ..... 4

MASKINE IDENTIFIKATION ..... 5

GENERELLE ADVARSLER OG RÅD ..... 6

RENGØRING OG VEDLIGEHOLDELSE ..... 7

BORTSKAFFELSE ..... 8

TRANSPORT ..... 9

UDPAKNING ..... 9

MASKINE BESKRIVELSE ..... 12

HOVEDFUNKTIONER OG KONTROLLER ..... 14
- BREMSE PEDAL ..... 16
- JUSTERING AF SKRABEREN ..... 17
- MONTERING AF SKRABEREN ..... 17
- MONTERING AF SLIBESKIVEN PÅ DISKPAD-HOLDEREN ..... 18
- AT GRIBE IND OG FRIGIVE BØRSTERNE ELLER DE SLIBENDE SKIVER ..... 18
- JUSTERING AF MÆNGDEN AF OPLØSNING PÅ BØRSTERNE (VAND + VASKEMIDDEL) ..... 19
- FYLDNING AF VASKEMIDDELOPLØSNINGSTANKEN ..... 19
- SPLASH GUARD LØFTER TIL FORVASK ..... 20
- VASKEMIDDELDOSERINGSSYSTEM (VALGFRIT) ..... 20

BRUG AF MASKINEN ..... 21
- TJEK FØR BRUG ..... 21
- DRIFT ..... 21

VEDLIGEHOLDELSE ..... 22
- DRÆNING OG RENGØRING AF GENOPRETNINGSTANKEN ..... 22
- RENGØRINGSINSTRUKTIONER-ØKOSYSTEM ..... 23
- DRÆNING OG RENGØRING AF OPLØSNINGSTANKEN ..... 23
- CHECHING BRUSHES ELLER SLIBENDE SKIVER ..... 24
- RENGØRING AF DETERGENT-OPLØSNINGSFILTERET ..... 24
- RENGØRING AF SKRABEREN ..... 24
- KONTROL AF INSTALLATIONEN AF SQUEEGEE-BLADENE ..... 25
- UDSKIFTNING AF SKRABERBLADE ..... 25
- UDSKIFTNING AF SPLASHGUARD-BLADENE ..... 26
- RENGØRING AF DETERGENTOPLØSNINGSFORDELEREN ..... 26
- TJEK FORSEGLINGEN PÅ DÆKSLET ..... 27
- FEDTNING POINT ..... 27
- RENGØRING AF SUGEFILTERET ..... 27
- KONTROL OG UDSKIFTNING AF SIKRINGER ..... 28
- OPLADNING BATTERIER ..... 29
- KONTROL ELLER UDSKIFTNING AF OLIEN PÅ DRIVHJULSREDUCEREN ..... 30

DIMENSIONELLE TEKNISKE TEGNINGER ..... 31

TEKNISK DIAGRAM ..... 32

SERVICE- OG VEDLIGEHOLDELSESREGISTRE ..... 34

FEJLFINDINGSSKEMA ..... 40

EU'S OVERENSSTEMMELSESERKLÆRING ..... 45


**FRA BILLEDE 100003890524** **SN0423**

# PRÆSENTATION

*Vores firma, som er førende inden for produktion af industrielle rengøringsmaskiner, er glade for at have dig blandt ejerne af denne skrubber og er sikker på, at du vil blive fuldt tilfreds med den. Vi er sikre på, at du under brugen vil se kvaliteten, robustheden og de muligheder, den har at byde på. Denne skrubberen er velegnet til privat, industriel eller offentlig brug. Denne manual beskriver de forskellige installationsoperationer, kontroller og vedligeholdelsesforanstaltninger, der er nødvendige for at opretholde perfekt effektivitet af din rensemaskine. Dette er normale vedligeholdelsesoperationer , som enhver operatør kan udføre ved hjælp af enheder, der normalt er tilgængelige i en virksomhed. For specifikke værker, kontakt venligst specialistpersonalet.*

VORES VIRKSOMHED HAR TIL FORMÅL LØBENDE AT FORBEDRE SINE PRODUKTER OG FORBEHOLDER SIG RETTEN TIL AT FORETAGE ÆNDRINGER OG FORBEDRINGER, NÅR DET ER NØDVENDIGT, UDEN NOGEN FORPLIGTELSE TIL AT OPGRADERE TIDLIGERE SOLGTE MASKINER.

# OPMÆRKSOMHED!

**MASKINEN ER IKKE CERTIFICERET TIL BRUG PÅ VEJEN.**

FØR MAN BRUGER MASKINEN ELLER UDFØRER NOGEN OPERATION PÅ DEN, SKAL ALLE PROCEDURER OG ADVARSLER BESKREVET I DENNE MANUAL LÆSES OG FORSTÅS. STRENG OVERHOLDELSE AF REGLERNE OG INSTRUKTIONERNE I DENNE MANUAL, KOMBINERET MED OPERATØRENS OPMÆRKSOMHED OG FORSIGTIGHED, VIL VÆRE DEN BEDSTE GARANTI MOD ULYKKER, DER KAN SKE PÅ ARBEJDSPLADSEN.
SKRUBBEMASKINER ER DESIGNET TIL AT GIVE MAKSIMAL SIKKERHED, HVIS DE BRUGES EFTER INSTRUKTIONERNE. DENNE MASKINE ER BEREGNET TIL KOMMERCIEL BRUG, FOR EKSEMPEL PÅ HOTELLER, I SKOLER, PÅ HOSPITALER, I FABRIKKER, BUTIKKER, PÅ KONTORER OG I VIRKSOMHEDER.

DENNE MASKINE ER IKKE BEREGNET TIL BRUG AF PERSONER (HERUNDER BØRN) MED NEDSAT FYSISK, SENSORISK ELLER PSYKOLOGISK KAPACITET ELLER UDEN ERFARING OG KNOWHOW. BØRN BØR OVERVÅGES FOR AT SIKRE, AT DE IKKE BRUGER UDSTYRET TIL AT LEGE PÅ.

BRUGERMANUALEN ER EN INTEGRERET DEL AF SKRUBBEREN OG SKAL LEDSAGE DEN FREM TIL NEDRIVNINGEN.

I HENHOLD TIL DIREKTIV 2006/42 EG OG DPR 459 AF 24/07/1996 OG EFTERFØLGENDE OPDATERINGER GØRES DET KLART, AT: OPERATØREN ER TILTÆNKT SOM DEN PER-SØN ELLER PERSONER, DER ER ANSVARLIGE FOR INSTALLATION, DRIFT, JUSTERING, RUTINEMÆSSIG VEDLIGEHOLDELSE, RENGØRING, REPARATION OG TRANSPORT AF MASKINEN.

DETTE FIRMA KAN IKKE HOLDES ANSVARLIG FOR PROBLEMER, BRUD, ULYKKER ELLER ANDRE PROBLEMER PÅ GRUND AF MANGLENDE VIDEN ELLER MANGLENDE ANVENDELSE AF PROCEDURERNE I DENNE MANUAL, ELLER PÅ GRUND AF FORKERT BRUG AF MASKINEN.
DETTE FIRMA KAN HELLER IKKE HOLDES ANSVARLIG FOR ÆNDRINGER, INSTALLATION AF DELE OG/ELLER TILBEHØR UDEN FORUDGÅENDE TILLADELSE.

**NØDSITUATIONER**

**I TILFÆLDE AF BRAND SKAL KUN KRUDTSLUKKERE BRUGES**

**HVIS DER OPSTÅR UNORMAL ADFÆRD (UKONTROLLERET HASTIGHEDSFORØGELSE, OVEROPHEDNING, ...) SLUK MASKINEN MED DET SAMME**

# MASKINIDENTIFIKATION

Maskinen og producenten identificeres via tre plader til venstre for førersædet.

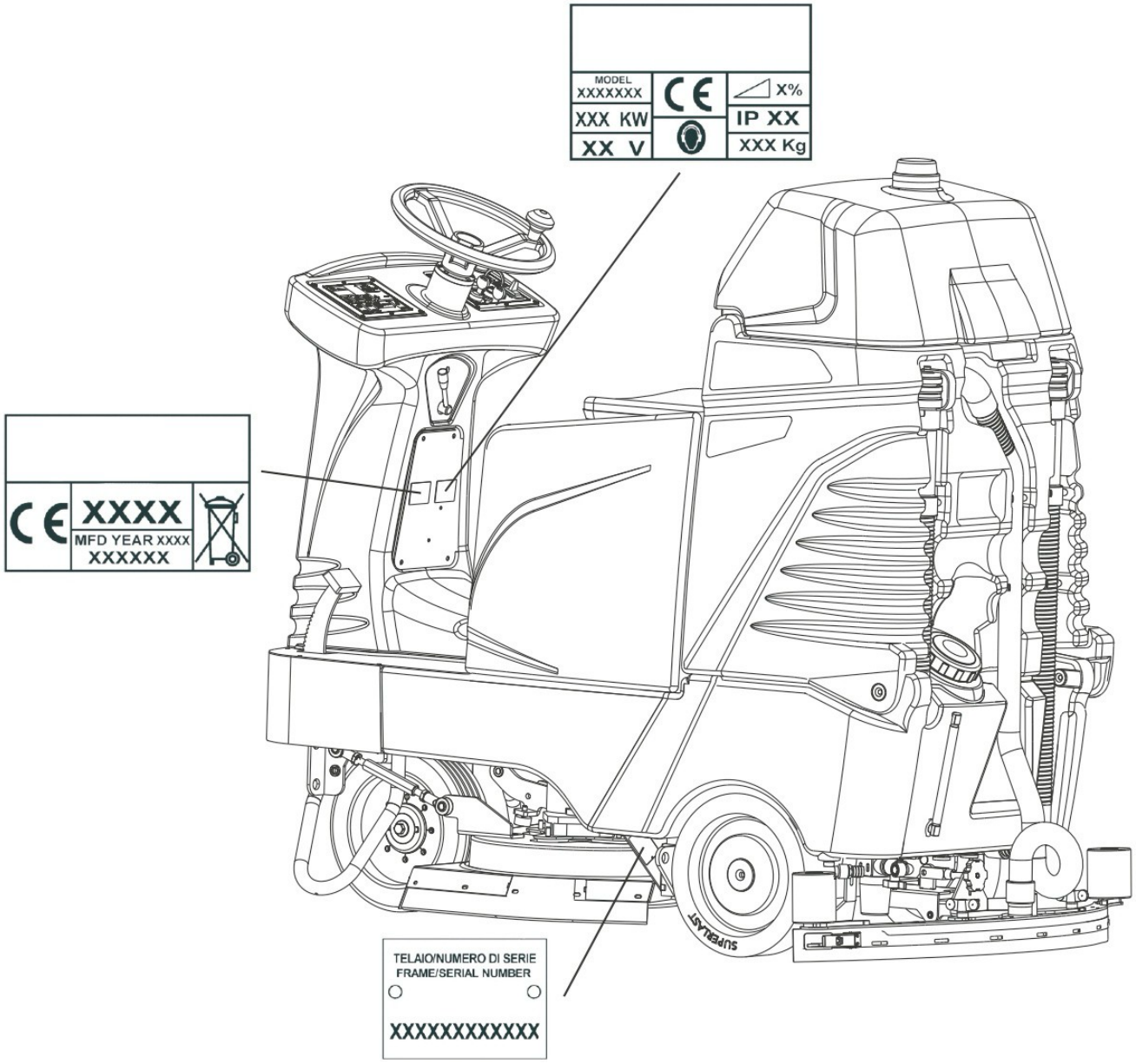


HENVIS TIL DISSE OPLYSNINGER FOR AT BESTILLE RESERVEDELE ELLER NÅR DU SENDER EN ANMODNING TIL PRODUCENTEN.

Scrubberne overholder EEC-direktiver og viser CE-logoet.



STØVFRI.DK

# GENERELLE ADVARSLER OG RÅD

## FARE - OPMÆRKSOMHED PÅ SKILTENE

DETTE SYMBOL FREMHÆVER ALLE OPERATIONER, DER UDGØR EN POTENTIEL FARE FOR OPERATØREN.
DERFOR SKAL DU FORTSÆTTE I OVERENSSTEMMELSE MED DE BETINGELSER, DER ER FREMHÆVET AF DETTE SYMBOL

BRUG AF HANDSKER OBLIGATORISK

BRUG AF BESKYTTELSESBRILLER OBLIGATORISK

OPMÆRKSOMHED: BEVÆGELIGE DELE, RISIKO FOR AT FANGE HÆNDER

OPMÆRKSOMHED: LAD VÆRE MED AT VÅDE
ENHEDERNE MÆRKET MED DENNE INDIKATION MÅ IKKE BLIVE VÅDE (DE ER NORMALT ELEKTRISKE KOMPONENTER)

BRUG AF ANTI-DAMPMASKER VED BRUG AF ÆTSENDE VASKEMIDLER

## OPERATØRENS ANSVAR

- Operatøren er ansvarlig for den daglige service af maskinen.
- Operatøren skal passe på maskinen og holde den i god stand.
- Operatøren skal informere sin overordnede eller den tekniske afdeling, når planlagt vedligeholdelse anmodes i tilfælde af skade eller brud.
- Operatøren må ikke bære mennesker, dyr eller genstande på maskinen.
- Når du flytter maskinen, skal du overholde sikkerhedsforanstaltningerne for cirkulation.
- Maskinen kan ikke bruges til giftige-skadelige materialer.
- Lad aldrig folk komme tæt på maskinens handlingsområde.
- Lad aldrig skrubbemaskinen være med nøglen isat.
- Hvis maskinen fejler, så kig på procedurerne vist i de forskellige kapitler.
- Saml aldrig stykker af snor, tråd eller andet, der kan beskadige børsterne ved at vikle dem rundt.
- Sug aldrig stykker af træ, plastikaffald osv. op, da de kan tilstoppe vakuumrøret.
- Fjern eller ændr aldrig pladerne på maskinen.

## VIGTIG KOMMUNIKATION

ADVARSEL! I LØBET AF DE SENESTE ÅR ER EN NY AGGRESSIV OPLØSNINGSMIDDELBASERET VASKEMIDDELTYPE BLEVET PRODUCERET OG DISTRIBUERET PÅ MARKEDET. DETTE VASKEMIDDEL KALDES I ØJEBLIKKET "DETER-SOLVENT". SELV HVIS OPLØSNINGSMIDLET I VASKEMIDLET ER HENTET FRA FRUGTERNE, SKAL DET STADIG BETRAGTES RØDT SOM "OPLØSNINGSMIDDEL". DET POLIETYLENMATERIALE, DER BRUGES I SKRUBBETANKENE, BLANDES MED EN PROCENTDEL GUMMI. "AFSKRÆKKELSESMIDDEL"-PRODUKTET, HVIS DET BLEV LIGGENDE I SKRUBBERENS TANKE I LÆNGERE TID, KUNNE ANGRIBE GUMMIETS MOLECULAS, HVILKET FIK TANKEN TIL AT SVULME OP OG REVNE. HVIS "AFSKRÆKKELSESMIDDEL" -PRODUKTET BRUGES, ER DET OBLIGATORISK AT SKYLLE TANKENE GRUNDIGT, NÅR MASKINEN HOLDER OP MED AT FUNGERE.

# RENGØRING OG VEDLIGEHOLDELSE

Maskinrengøring skal udføres af personale, der er korrekt uddannet til formålet, som kender styringen til at omgå energikilder og er fortrolige med maskinens egenskaber for at undgå farlige situationer.
Rengør maskinens, panelernes og kontrollernes dæksler med en klud gennemvædet i vand eller rengøringsmiddel. Der må ikke bruges opløsningsmidler som benzin, alkohol osv.
Få specialistpersonale til at rense de elektriske komponenter, som bør bruge ikke-korrosive produkter, der er egnede til elektriske kredsløb. Vedligeholdelse af maskinen skal udføres af specialiseret personale med indgående kendskab til maskinen og dens komponenter.
Al vedligeholdelse og rengøring skal udføres med maskinen slukket, med alle mekanismer stoppet, de varme dele afkølet og batteriet afkoblet. Når du bruger trykluftpistoler til rengøring, beskyt øjne og ører.

## OPBEVARING AF MASKINEN

Hvis maskinen står ubrugt i længere perioder, er det essentielt at:

- Oplad batterierne før opbevaring, da tomme batterier kan blive beskadiget;
- Tøm og vask tankene som beskrevet i den relevante sektion;
- Rengør det rene vandfilter, tøm filterbeskyttelsen og tøm vandet helt fra systemet;
- Rengør maskinen både indvendigt og udvendigt. Undgå at vaske maskinen med direkte vandstråle, tryksat vand eller ætsende stoffer;
- Hold penslerne og skraberen hævet;
- Fjern nøglen og fjern batteriledningens forbindelser;
- Opbevar maskinen et beskyttet sted;
- Hold maskinen inden for et temperaturområde på 5°C / 40 °C;
- Hold maskinen inden for et fugtighedsområde på 30°C / 80 °C.

# SIKKERHEDSFORANSTALTNINGER FOR OPERATØRER OG TEKNIKERE

- Maskinen må ikke bruges af ikke-autoriseret personale, som ikke er uddannet i korrekt brug, eller af personer, der er påvirket af stoffer , der kan påvirke deres nervøse reflekser (alkohol, psykofarmaceutika, stoffer osv.)
- Brug ikke maskinen i brandfarlige områder eller hvor der er fare for eksplosioner;
- Saml ikke materiale, der brænder, eller noget andet, der kan forårsage brand;
- Fjern ikke beskyttelser eller beskyttelser, mens maskinen er i drift;
- Brug ikke maskinen til at rengøre objekter;
- Begynd ikke at udføre vedligeholdelsesoperationer med dele i bevægelse;
- Beskyt øjne og ører, når man bruger trykluft eller vandpistoler til rengøring af maskinen;
- For at hæve maskinen skal man bruge enheder, der er tilstrækkelige til at bære maskinens egen vægt;
- Skab ikke flammer eller gnister omkring maskinen;
- Afbryd batterikablerne, før du arbejder på det elektriske kredsløb;
- Undgå kontakt med batterisyre;
- Bevæg dig forsigtigt over ujævne eller smuldrende belægninger og på skråninger;
- Sænk farten på skråninger og glatte overflader;
- Sørg for, at maskinen ikke udsættes for regn og dårligt vejr, uanset om den er i bevægelse eller stille;
- Maskinens brugstemperatur skal holdes inden for +5 °C / + 40 °C;
- Luftfugtigheden bør holdes inden for 30% / 80 %.

## RESIDUAL RISIKO

**Residual risiko betragtes som en potentiel fare, som er umulig at eliminere eller delvist eliminere, og som kan forårsage skade på operatøren, hvis de ikke følger korrekte praksisser på arbejdspladsen.**

På trods af de sikkerhedsanordninger, der er til rådighed, er der stadig nogle resterende risici, som beskrevet nedenfor:

1. Risiko for elektrisk motoropvarmning, som kan føre til forbrændinger ved

langvarig kontakt VENT TIL EN ELMOTOR KØLER NED, FØR DU RØRER VED DEN

2. Risiko ved at rulle

SÆNK FARTEN, NÅR DU ARBEJDER PÅ EN SKRÅNING

3. Kollisionsrisiko

SÆNK FARTEN, NÅR DU ARBEJDER PÅ VÅDE ELLER GLATTE OVERFLADER FOR AT UNDGÅ KOLLISIONER MED MENNESKER ELLER GENSTANDE

4. Risiko for skader på personer

STOP IKKE I DET OMRÅDE, HVOR EN MASKINE ARBEJDER

5. Risiko for brand eller eksplosion under batteriopladning, med risiko for forbrændinger eller død

NÆRM DIG ALDRIG BATTERIOPLADNINGSOMRÅDET MED ÅBEN FLAMME UNDER OPLADNING. OPLADNING AF BATTERIET SKAL FOREGÅ I ET VENTILERET OMRÅDE, SOM ER BESKYTTET MOD ÅBNE FLAMMER ELLER EKSTERNE STOFFER, DER KAN SKABE FARLIGE SITUATIONER. FØR OPLADNING, SKAL DU NØJE LÆSE INSTRUKTIONERNE I MANUALEN OG BATTERISPECIFIKATIONERNE

### OPDATERING AF BRUGERMANUALEN

Når der foretages større ændringer på maskinen, eller nye dele installeres, skal den opdaterede dokumentation sendes til forhandleren sammen med den købte del eller som en opdatering af manualen.

### ARBEJDSGIVERENS ELLER EJERENS FORPLIGTELSER

Arbejdsgiveren eller ejeren af maskinen er ansvarlig for at give brugermanualen til alle de ansatte, der skal bruge maskinen.
Arbejdsgiveren eller ejeren af maskinen forpligter sig også til at opdatere manualen med den dokumentation, som producenten vil sende, hvis der foretages ændringer på maskinen.

# BORTSKAFFELSE

Al emballage kan genanvendes. Emballagen bør ikke smides ud sammen med husholdningsaffald, men sendes til de relevante indsamlingscentre.

### UDTØMTE BLY-SYREBATTERIER

Udtømte batterier betragtes som skadeligt giftigt affald og bør derfor udelukkende gives til indsamlingsfirmaer med specifik tilladelse (afklaring ved overdragelse).

### MATERIALE INDSAMLET FRA MASKINEN

Det affald, der indsamles af maskinen, skal gives til det relevante byrengøringsfirma, da det betragtes som byaffald eller lignende.
Maskinen kan ikke bruges til at opsamle giftige-skadelige materialer.

### SKROTNING AF MASKINEN

Ved skrotning skal du fortsætte med korrekt bortskaffelse af de materialer, der udgør maskinen. Det er obligatorisk at aflevere maskinen til autoriserede indsamlingsfirmaer, som korrekt bortskaffer olie, filtre, plast, metal, elmotorer, elektriske plader osv. i overensstemmelse med gældende lovgivning. Udfaset udstyr indeholder værdifulde genanvendelige materialer og bør derfor afleveres til de relevante indsamlingscentre.
Venligst bortskaff afviklet udstyr gennem differentierede indsamlingssystemer.

### BORTSKAFFELSE AF GENVINDINGSTANKLØSNINGEN

Før den flyttes til specifikke renseanlæg, skal genopretningstankopløsningen bortskaffes på passende steder.

### BORTSKAFFELSE AF ELEKTRISK UDSTYR OG ELEKTRONIK

# TRANSPORT

Maskinen skal fastgøres til en palle for at gøre transporten lettere og mere sikker.
Ved modtagelsen af maskinen skal du kontrollere, at emballagen er i god stand – i tilfælde af skade, informer speditøren.
VÆR OPMÆRKSOM UNDER TRANSPORT AF MASKINEN VED TEMPERATURER UNDER 0°C FOR AT FORHINDRE, AT VANDET INDE I TANKENE OG RØRENE FRYSER.
DRÆN TANKENE, FJERN SIGTEN FRA FILTERET FOR DEN RENE OPLØSNING OG LAD VANDET LØBE HELT UD AF RØRENE.

## TRANSPORT- HÅNDTERING

Når maskinen flyttes fra et sted til et andet, anbefales du at:

- Ikke læsse det på køretøjet med en gaffeltruck for ikke at beskadige det;
- Lås maskinen fast med parkeringsbremsen;
- Fastgør det godt til køretøjet med bælter, reb og kæder;

## TRANSPORT AF MASKINEN VED MANUELT SKUB

Ved manuel skub, for maskiner med kun elektronisk trækkraft, skal maskinen skubbes frem i gangtempo. Træk den ikke med gaffeltrucks

# UDPAKNING

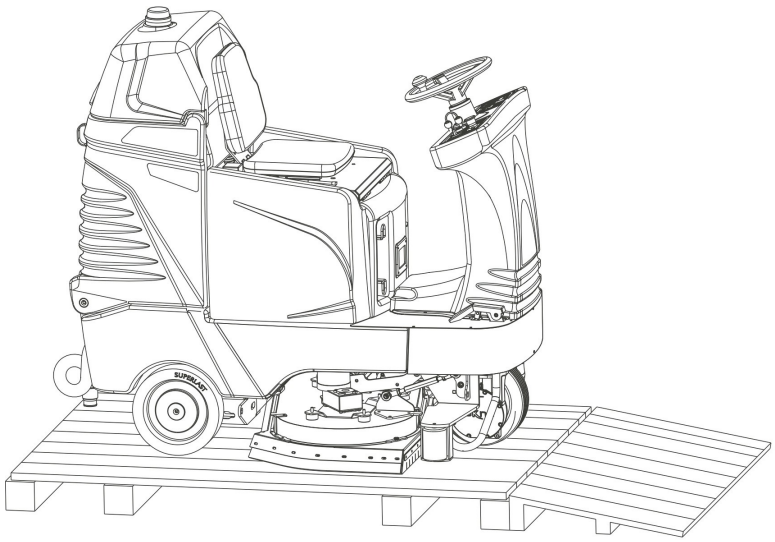


Sørg for, at alle de dele, der er angivet i følgende liste, er til stede, før du pakker maskinen ud:

- skraber;
- batterikabel udstyret med stik, terminaler og terminaldæksler;
- Ombords batterioplader.

BEMÆRK: børster, diske og diskpudeholdere skal købes separat

Følg instruktionerne nedenfor for at pakke maskinen ud:

- Forbind den skrånende rampe til den forreste del af pallen, som vist på figuren;
- Fjern fastgørelserne, der fastgør forhjulene og eventuelt andre anordninger;
- Brug den skrånende rampe;

**FORSIGTIGHED: BRUG IKKE EN GAFFELTRUCK TIL AT FJERNE MASKINEN FRA PALLEN, DA DET KAN FORÅRSAGE SKADE PÅ MASKINEN.**


STØVFRI.DK

# INSTALLATION BATTERIER

**FORSIGTIGHED: BRUG BESKYTTELSESHANDSKER OG BESKYTTELSESBRILLER, NÅR DU HÅNDTERER BATTERIER, OG UNDGÅ KONTAKT MED SYREN INDE I BATTERIERNE.**
**ADVARSEL: MASKINENS STYREKORT OG BATTERIOPLADER TAGES FRA SAMLEBÅNDET CONFIGU-RED TIL BRUG MED BLYBATTERIER. HVIS GELBATTERIER ELLER AGM-BATTERIER ANVENDES, SKAL MASKINENS STYREKORT OG BATTERIOPLADER INDSTILLES. KONTAKT EN FORHANDLER ELLER EN TEKNIKER, FØR DU MONTERER DENNE TYPE BATTERIER.**
Se specifikationsarket for batterityper og størrelser, der passer til maskinen.

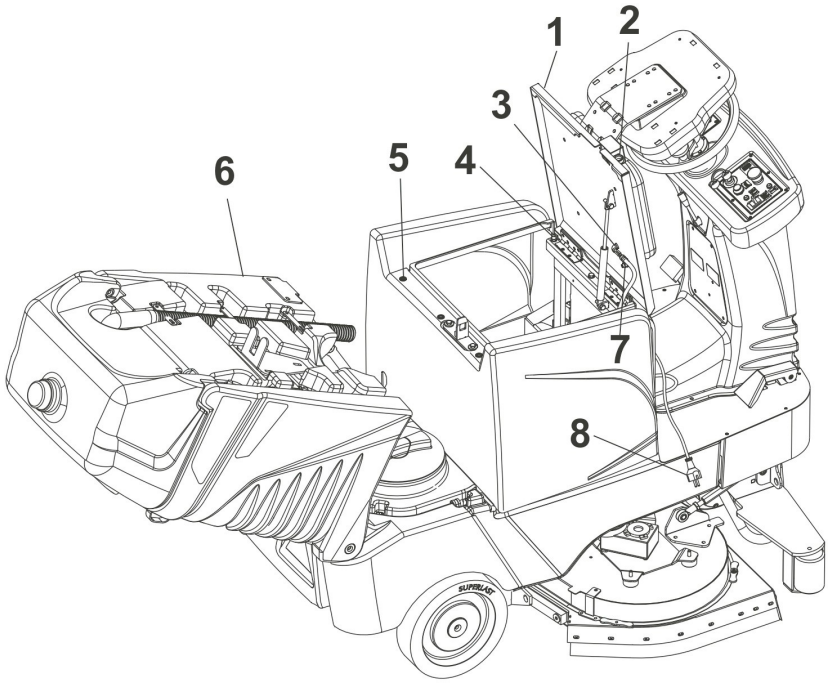


Følg instruktionerne nedenfor for at montere batterierne:
- Parkér maskinen på en flad overflade, sæt bremsen på og fjern nøglen;
- Åbn sædets hætte (pos.1) ved at frigive den specielle sikkerhedskrog (se pos.2);
- Åbn beholderen til beskidt vand (pos.6) ved at trække den op igen, indtil den udløste den specielle lås;
- Fjern møtrikken pos.3;
- Træk kablerne til sædesikkerhedsanordningen ud (pos.7);
- Vikle batteriopladerkablet ud (pos.8);
- Fjern skruerne fra motorhjelmens lås på sædet (pos.4);
- Fjern de 3 skruer pos.5;

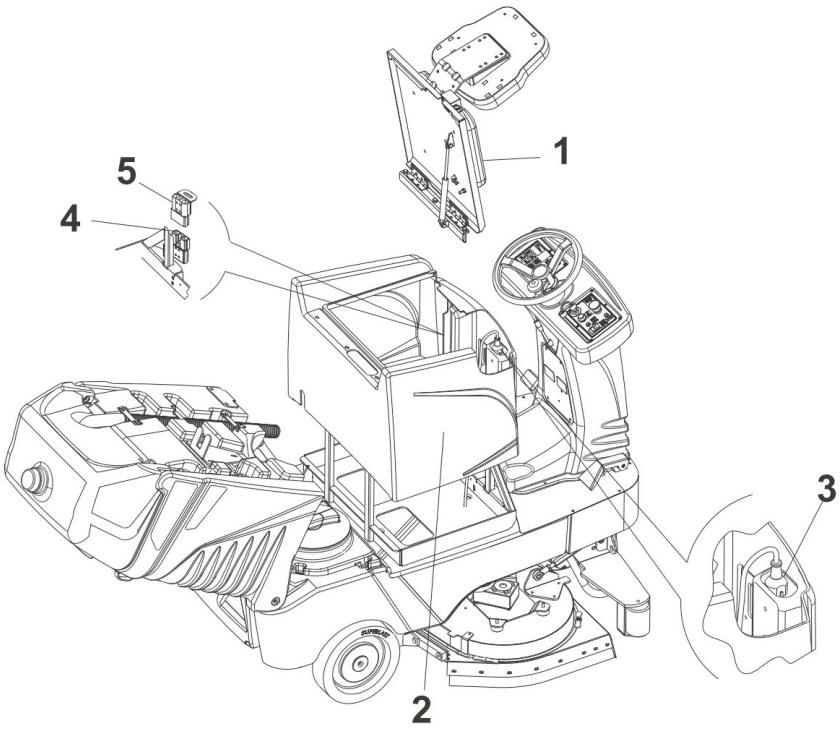


- Løft motorhjelmen pos.1;
- Træk det mobile stik (pos.5) ud af det faste stik (pos.4);
- Fjern batterihætten (pos.2) ved forsigtigt at føre opladerens kabel gennem spalten på plastikken (pos.3).


STØVFRI.DK

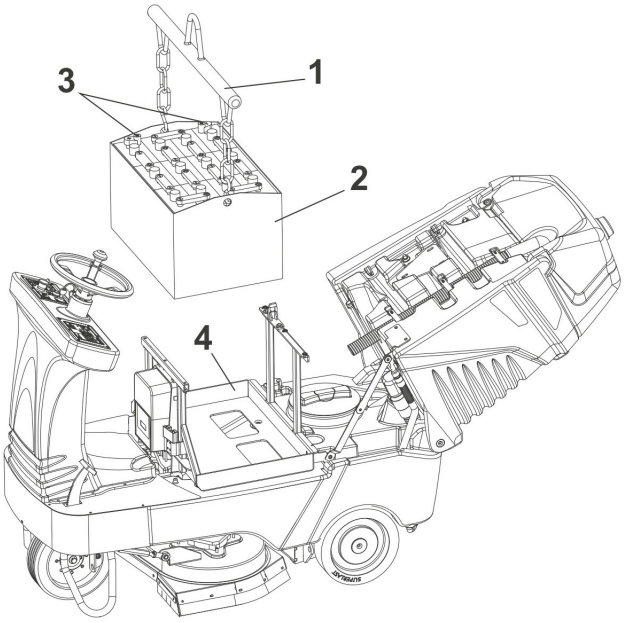


• For at installere batteriet (pos.2) løft det med en overliggende kran, en vogn eller en kran og brug en løftebjælke (pos.1), kæder eller bælter til at fastgøre det.
• Placer batteriet inde i rummet (pos.4) placeret på machi-ne; sørg for at placere polerne (pos.3) på maskinens højre side som vist i figuren nederst på siden.

## BATTERIFORBINDELSE

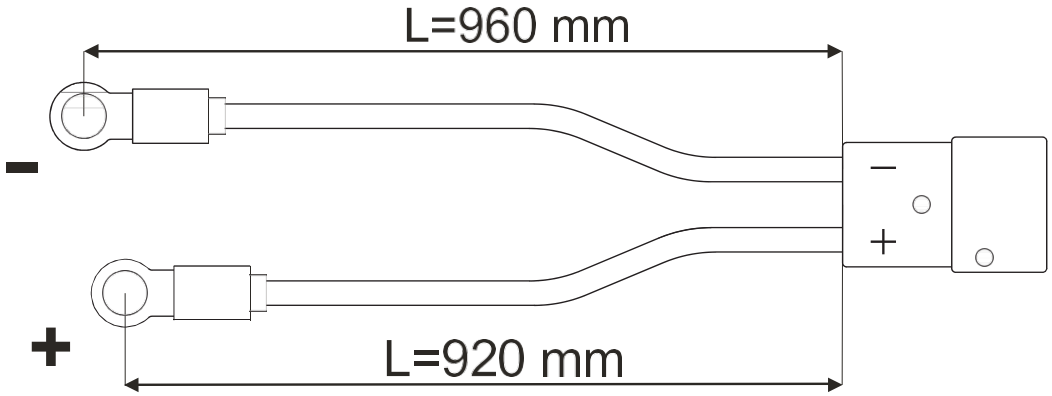


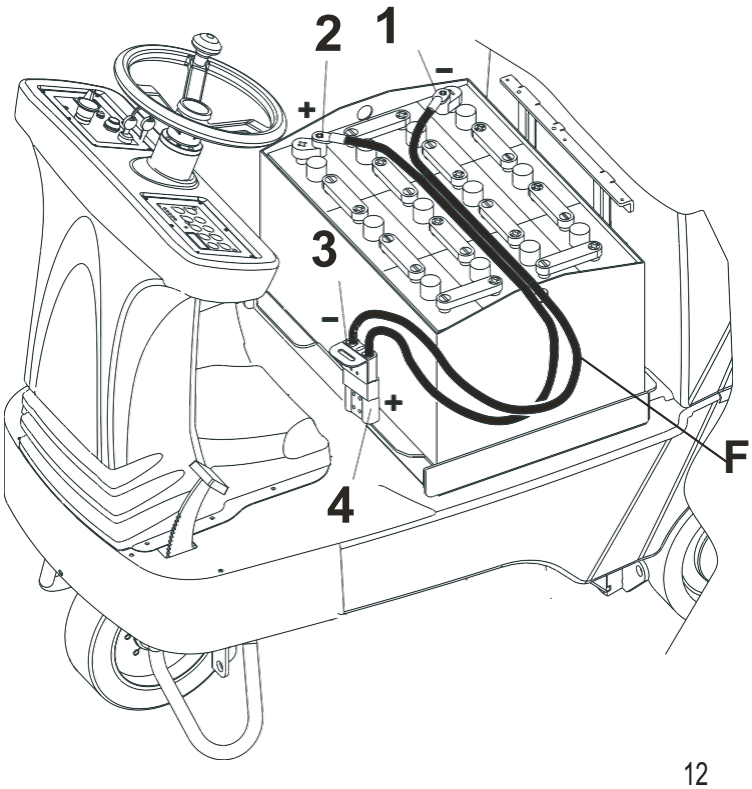


FIG. A

• Efter at have placeret batteriet på kanten af maskinen, tilslutt batterikablet FIG.A i overensstemmelse med polinstruktionerne Som vist i mobilstik pos.3 for henholdsvis positiv og negative polforbindelser;
• Saml kabelsædegruppen ved at lade opladerkablet passere gennem den tilsvarende plastikplads;
• Få mobilstikket til at passere gennem den tilsvarende slot på batterisædet;
• Forbind det mobile stik pos.3 med det faste stik pos.4, der er monteret på maskinen;



STØVFRI.DK

# MASKINBESKRIVELSE

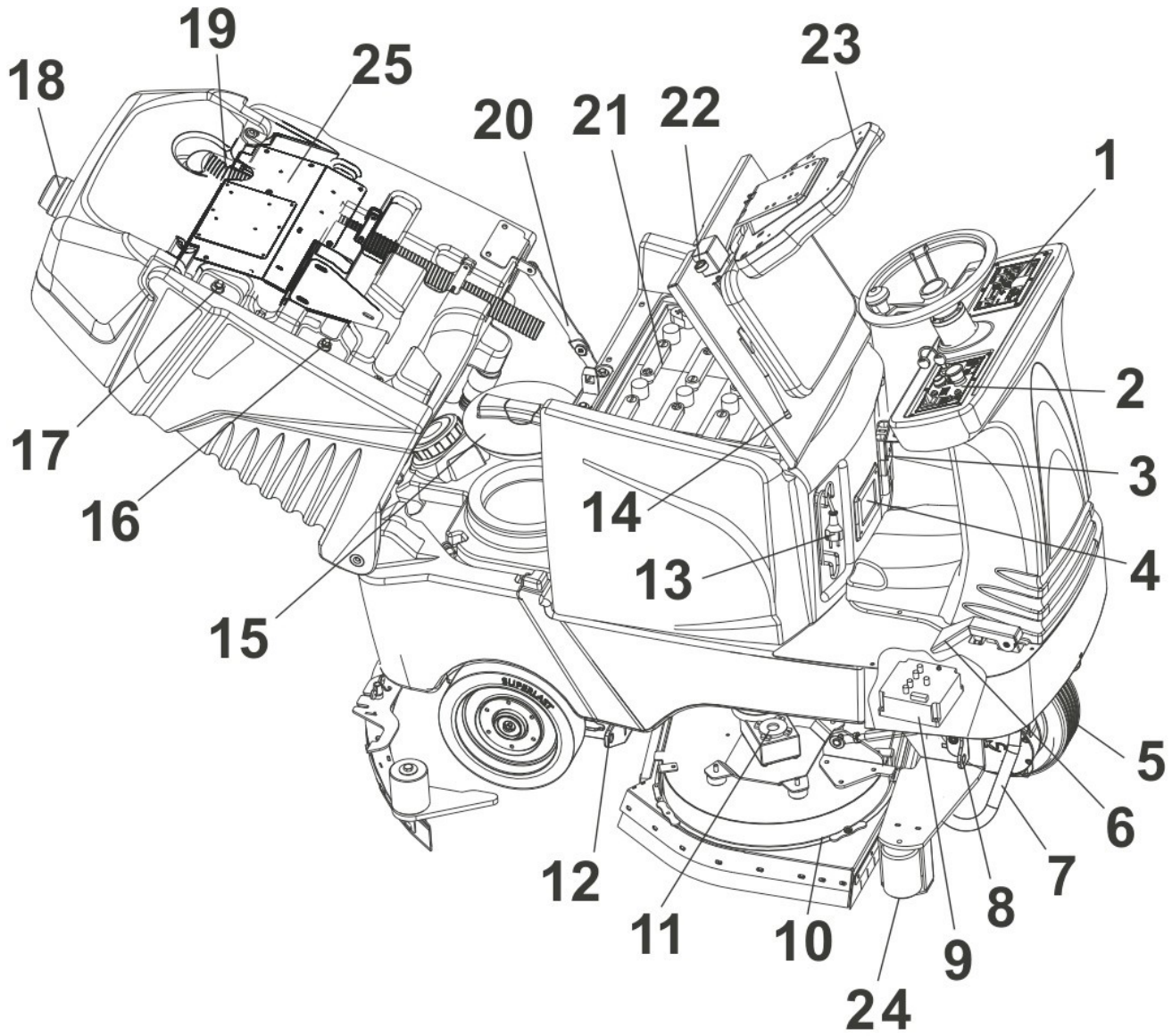


1. VENSTRE KONTROLPANEL (KONTROLKORT)
2. HØJRE KONTROLPANEL
3. BATTERI MOBIL CONNECTOR
4. DISPLAY AF BATTERIOPLADER
5. FORHJUL
6. FREMAD/BAGLÆNS BEVÆGELSESPEDAL
7. ANTIKAPSISERINGSENHED
8. FORRESTE ANKERPUNKT
9. DREVKONTROLKORT
10. SPLASH GUARD
11. BØRSTEMOTOR
12. BAGESTE ANKERPUNKT
13. BATTERIOPLADERKABEL
14. SÆDEJUSTERINGSARM
15. OPLØSNINGSTANKLÅG TIL INSPEKTION
16. ECO-FLYDENDE ENHED
17. MAKSIMAL FLYDENDE ENHED FOR GENOPRETNINGSTANKEN
18. BLINKENDE LYS
19. VAKUUMMOTORENS UDLØBSRØR
20. GENVINDINGSTANK BLOKERINGSARM
21. BATTERI
22. HÆTTE OG SÆDEÅBNING
23. SÆDE
24. BUMPER ROLL
25. ECO-RENGØRINGSENHED



STØVFRI.DK

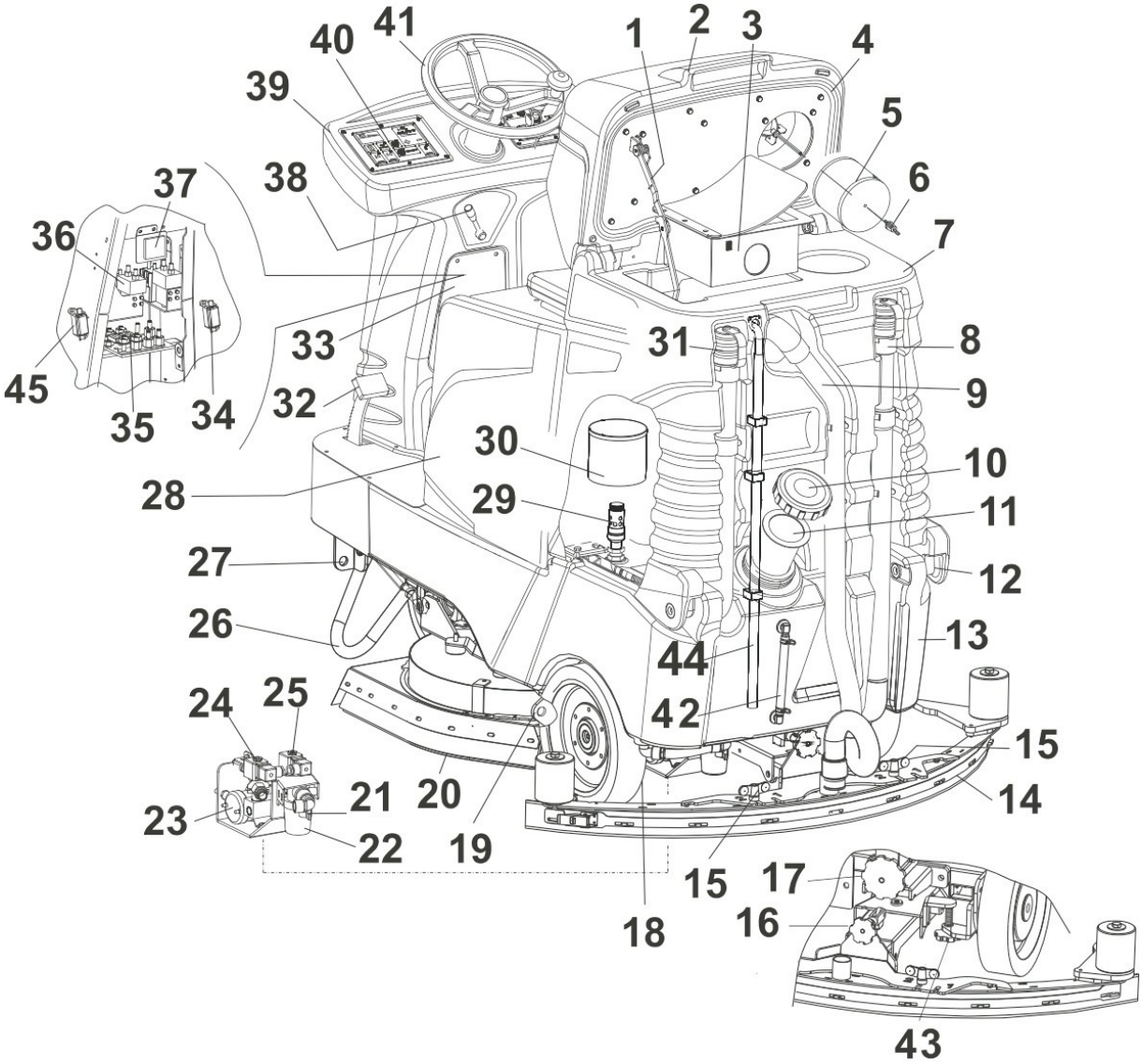


1. ÅBNINGSLÅG-SIKKERHEDSANORDNING
2. LÅG OG VAKUUMMOTORSÆDE
3. PAKNING AF OPSAMLINGSMATERIALE
4. LÅGETS PAKNING
5. VAKUUMFILTER
6. OPSAMLINGSSSTANK
7. OPLØSNINGSAFLØBSRØR
8. SVABER VAKUUMRØR
9. OPLØSNINGSTANKENS PÅFYLDNINGSHÆTTE
10. PÅFYLDNINGSLØSNING SPECIEL ENHED
11. PIVOTER TIL TANKROTATION
12. LØSNINGSTANK
13. SVABER
14. SVABERLÅSEKNAPPER
15. SVABERJUSTERING AF HÆLDNINGSHJUL
16. SVABER JUSTERER TRYKHÅNDHJULET
17. BAGHJUL
18. BAGESTE ANKERPUNKT
19. BØRSTEBAKKE
20. LØSNINGSHANE
21. OPLØSNINGSFILTER
22. LØSNINGSPUMPE
23. ELEKTROVENTIL FOR GENVINDINGSTANKEN
24. SOLUTON ELEKTROVENTIL
25. ANTIKAPSISERINGSENHED
26. FORRESTE ANKERPUNKT
27. BATTERIPLADS
28. ECOSYSTEMETS SIKKERHEDSFILTER
29. ECOSYSTEMFILTER
30. AFLØBSRØR TIL OPSAMLINGSTANKEN
31. PEDALBREMSE
32. SIKRINGSINSPEKTIONSDØR
33. SIKRINGSHOLDER, BØRSTEFRIGIVELSE BH
34. SIKRINGER
35. FJERNBETJENINGSKONTAKTER
36. SIKRINGER
37. PARKERINGSBREMSE LÅSE- OG OPLÅSNINGSANORDNING
38. MASKINENS FORNÆSE
39. VENSTRE KONTROLPANEL (KONTROLKORT)
40. HÅNDHJUL
41. LØSNINGSTANKNIVEAU
42. SKRUEJUSTERINGSKNAP TIL SKRABERHØJDE
43. ECOSYSTEM RENGØRINGSRØR
44. VAKUUMSIKRINGSHOLDER CA


STØVFRI.DK

# HOVEDFUNKTIONER OG KONTROLLER

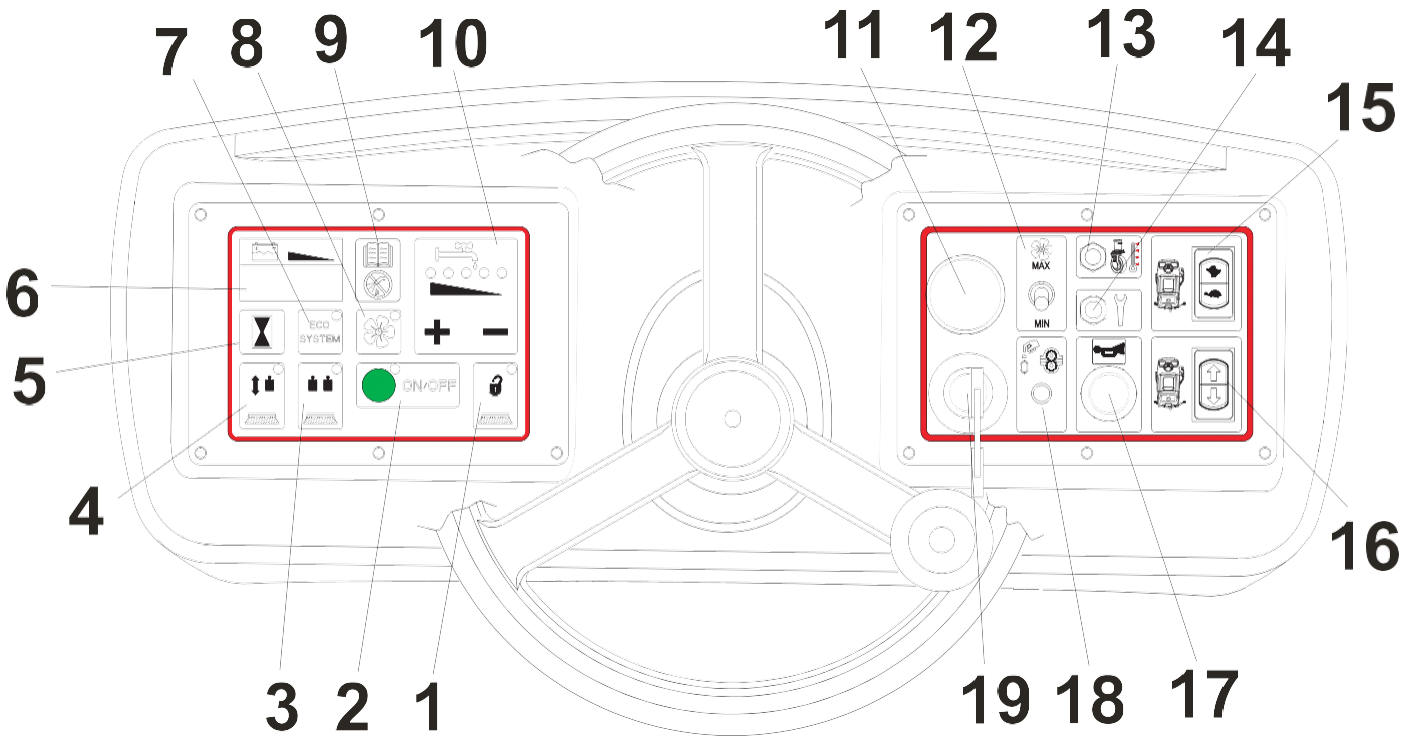


1

**BØRSTEUDLØSERKNAP**

Denne knap aktiverer penselfrigivelsessekvensen. LED-lyset vil begynde at blinke under denne sekvens. Denne operation udføres med destillationsmaskinen, med deaktiverede børster og hævet børsteplade.

---

2


**GRØN TÆND/SLUK-KNAP**

Denne knap gør det muligt for operatøren at bruge alle maskinens funktioner. Tryk på knappen én gang for at sænke børstepladen og skraberen, LED-lysene på denne knap og på børste- og sugevifteknapperne tændes. Tryk på drivpedalen for at begynde at rotere børsterne og opløsningsmålingspumpen.

Vakuummotoren vil også starte. Den anvendte mængde vand svarer til mængden af opbevaring efter sidste brug. Tryk på denne knap igen for at stoppe penslernes funktion, og børstepladen vil løfte sig fra gulvet.

Skraberen vil også løfte sig fra gulvet med en forudindstillet forsinkelse, så operatøren kan tørre hele gulvet.

Hvis denne knap trykkes, når tanken er tom, vil de fem LED-lys på opløsningsmåleenheden begynde at blinke, og børstefunktionen vil ikke være aktiveret, kun skraberen. Når det sker, skal du sørge for at fylde tanken.

---

3 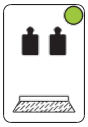

**EKSTRA-TRYK-KNAP**

Tryk på denne knap for at øge trykket på børstepladen; en grøn LED-lampe vil tænde. Denne funktion kan kun aktiveres, hvis børstefunktionen allerede er aktiv. Sluk den for at deaktivere ekstra tryk og arbejde under normale forhold. Ved at trykke børsten but-ton, når du arbejder i ekstra-tryk-tilstand, stopper du penslerne med at rotere, og børstepladen hæver sig automatisk.

---

4 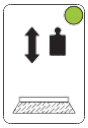

**BØRSTEKNAP**

Tryk på denne knap for at aktivere børstefunktionen; et grønt LED-lys tændes, og børstepladen sænker sig. Børsterne begynder at rotere, når fremadgående pedal trykkes ned. Når fremadgående pedal slippes, vil børsterne rotere i yderligere 3 sekunder, før de stopper. Ved længerevarende pause vil børstepladen automatisk hæve sig efter 1 minut.

Når maskinen er i bevægelse med sænkede pensler, stopper børsterne med at trykke på børsteknappen med at dreje, og børstepladen vil automatisk hæve sig. Med ekstra-tryk-funktionen slået til, stopper børsterne med at dreje og børstepladen stiger automatisk. Elektroventilen og opløsningspumpen er også forbundet til børstefunktionen og gør det muligt for brugeren automatisk at åbne eller lukke for væskens flow, mens børsten roterer.

Denne funktion kan ikke aktiveres, hvis der ikke er opløsning i tanken. I dette tilfælde vil de fem LED-lys på opløsningsmålerenheden begynde at blinke, hvis du trykker på knappen, og børstefunktionen vil ikke være aktiveret. Når det sker, skal du sørge for at fylde tanken. Denne funktion deaktiveres automatisk, hvis der ikke er nogen løsning i tanken. Når dette sker, vil de fem LED-lys på opløsningsmålepumpen begynde at blinke, og børstefunktionen vil blive deaktiveret.

5

**TIMEMÅLER-KNAP**

Hold denne knap nede for at vise maskinens driftstider.

---

6

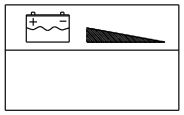

**OPLADNINGSBATTERINIVEAUINDIKATOR OG DISPLAY**

Batteriets opladningsniveau vises, når maskinen tændes (100 – 90 – osv.). Når batteriets opladningsniveau når 20, begynder tallet på displayet at blinke, og børstefunktionen deaktiveres, hvilket løfter pladen, da en beskyttelsesanordning aktiveres for at forhindre batteriets beskadigelse, men sug- og fremad-funktionerne forbliver aktive.

På dette tidspunkt skal børstepladen hæves, og gulvet skal tørres hurtigt.

Når niveau 10 er nået, begynder tallet på displayet at blinke, og sugfunktionen deaktiveres også; fremad-funktionen er den eneste aktive funktion. Løft skraberen, gå til tankens afløbsområde og oplad batterierne.

Når 4 blinkende streger ( ----- ) vises på displayet, vil fremad-funktionen også blive deaktiveret, når batteriet når et minimum

Aflader tærskel. Derfor skal maskinen skubbes over til tankens afløbsområde og derefter skubbes over til batteriopladningsområdet .

---

7

**ØKOSYSTEM-BETJENINGSKNAP**

Tryk på denne knap for at aktivere ØKO-SYSTEMET. Det grønne lys er tændt, når systemet er i drift.

Hvis knappen trykkes, og LED-lyset ikke tænder, betyder det, at opløsningsniveauet på genopretningstanken er for lavt, og derfor kan funktionen ikke aktiveres. Fortsæt med at vaske i "normal" tilstand, indtil minimumsniveauet er nået. Det anbefales dog at have tilstrækkelig løsning i genopretningstanken for bedre ydeevne i ECO-SYSTEM-tilstand.

Hvis niveauet på genvindingstanken går under det minimumsniveau, der kræves for ECO-SYSTEM-funktionen, vil alle fem LED-lys på vandmåler-enheden begynde at blinke, og børsterne vil stoppe med at fungere.

---

8

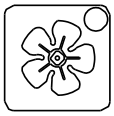

**VAKUUMVENTILATOR-KNAP**

Hvis sugeventilatoren er slukket, kan denne knap bruges til at tænde den, skraberen sænkes, og en grøn lampe tændes. Hvis sugeventilatoren tændes, vil lyset begynde at blinke, når denne knap trykkes, men sugefunktionen forbliver aktiv i en fast periode, og når den er gået, vil skraberen løftes, og sugefunktionen vil slukke. Advarselslampen vil begynde at blinke, selv når maskinen er i bakgear, for at indikere, at skraberen bliver løftet fra gulvet.

Sugefunktionen kan slukke automatisk, når opløsningen på genopsamlingstanken er for fuld. Maskinen er udstyret med en flo-at, der slukker funktionen, når tanken når sit maksimale niveau. Ved langvarig tomgang vil sugeventilatoren skifte slukkes automatisk efter 1 minut, uanset om skraberen ikke løfter sig automatisk fra gulvet af sikkerhedsmæssige årsager, men skal løftes ved at trykke på knappen. Ved at trykke på støvsugerknappen aktiveres den automatiske ECO-SYSTEM rengøringsenhed. Dette vil holde filtre og rør rene under brugen af ECO-SYSTEMET. Hver 2. minut bliver en ventil aktiveret, og du vil høre en mekanisk lyd.

---

9

**ADVARSELSSYMBOLER**

Symbolet til venstre anbefaler altid at bruge brugsanvisningen til information om maskinen, mens symbolet til højre forbyder brug af vand på instrumentpanelet, da der er elektriske dele.

---

10

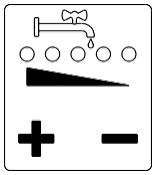

**VANDJUSTERINGSKNAPPER**

Brug knapperne + eller – for at indstille den maksimale mængde vand, der skal bruges til operationen. Tryk på +-knappen for at øge mængden af vand; de 5 grønne LED-lys på panelet tændes gradvist én ad gangen.

Hver LED-lampe er forbundet med en maksimal forudindstillet mængde vand.

Tryk på - knappen for at mindske mængden af vand; de 5 LED-lys slukkes gradvist én ad gangen. Vandet lukkes, når alle LED-lysene er slukket. Maskinen gemmer hukommelsen om den forudindstillede mængde vand, selv når den er slukket. Hvis de 5 LED-lys begynder at blinke samtidig, betyder det, at der ikke er nogen løsning i tanken.

---

11

**NØDKNAP**

Denne knap bruges til at standse maskinen i nødstilfælde og låse alle dens funktioner. Drej knappen med uret for at nulstille strømmen.

13

**RØD ADVARSELSLAMPE: FREMADGÅENDE GEARMOTORTEMPERATUR**
Hvis temperaturen på gearmotorens hus overstiger 75 - 85°C, vil den røde advarselslampe tændes, Motorreduceren vil sænke hastigheden til 1,5 km/t, og det akustiske signal vil aktiveres.

---

14

**GRØN ADVARSELSLAMPE: KØRSELSALARM**
Den viser anomalier på trækkortet. Ved normal brug blinker advarselslampen hvert 5. sekund. Hvis den flasher på en anden måde, betyder det, at der er et problem med drevsystemet
Antallet af flashinger angiver fejltypen (se fejlfindingstabellen)
OPMÆRKSOMHED: Med meget ladede batterier kan det ske, at der opstår 4 + 2 alarmblink.
Maskinen bevarer stadig fuld funktionalitet, og fejlen forsvinder, når spændingen vender tilbage til acceptable værdier.

---

15

**HASTIGHEDSVÆLGER**
Ved at trykke på knappen mod "hare"-symbolet bevæger maskinen sig fremad og baglæns med normal hastighed. Ved at trykke på knappen mod "skildpadde"-symbolet bevæger maskinen sig fremad og baglæns med reduceret hastighed. Denne hastighed kan bruges i meget beskidte miljøer og tillader mange løsninger ved lav hastighed.

---

16 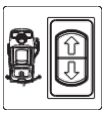

**BAKGEARSKIFTER**
Det gør det muligt for operatøren at ændre maskinens køreretning.
Et akustisk signal vil blive udsendt, når bakgearet aktiveres. For at undgå skader vil skraberen blive brugt løft automatisk, når bakgearet aktiveres.
Skraberen sænkes automatisk, når drive-forward-positionen genoptages.

---

17

**HORNKONTAKT**
Når jeg trykker på knappen, lyder hornet.

---

18

**SOLUTION PUMP CUT-OUT SWITCH**
Hvis pumpen under vaskefasen bliver overabsorberet, griber afbryderknappen ind og stopper børsterne. For at genstarte børsterne skal du aktivere udskæringskontakten igen ved at trykke på kontakten.

---

19 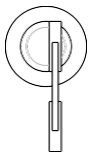

**NØGLESTYRET KONTAKT**
Tændingssekvensen starter ved at dreje den tastebetjente kontakt med uret (position 1); en række informationer vises på displayet i successiv rækkefølge. **KNAPPERNE PÅ INSTRUMENTPANELET OG KØREKONTROLLERNE BØR ALDRIG RØRES UNDER DENNE SEKVENS.** Batteriets opladningsniveau vil vises på displayet i slutningen af sekvensen, f.eks. 100 - 90 - 80 osv.
Maskinen er kun klar til brug på nuværende tidspunkt.

## BREMSEPEDAL

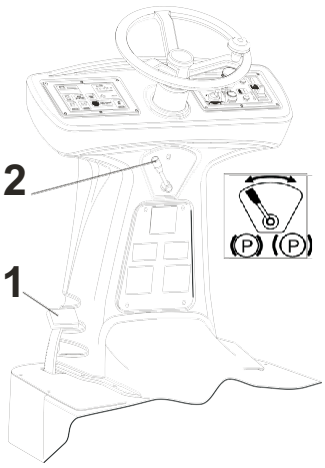


**SERVICEBREMSE**
Maskinen er udstyret med en servicebremse, der betjener begge baghjul. Ved at trykke på pedalen pos.1 bliver bremsen indsat.

**PARKERINGSBREMSE**
Maskinen er udstyret med en parkerings- og håndbrems, der aktiverer begge baghjul.
For at låse maskinen trykkes bremsepedalen (pos.1) ned, vippes håndtaget pos.2 mod uret til det maksimale slag og slippes derefter.
Tryk på pedalen (pos.1) og drej håndtaget (pos.2) med uret for at frigøre bremsen.
OPMÆRKSOMHED: for at låse maskinen ved at indsætte servicebremsen aktiveres det akustiske signal.


STØVFRI.DK

## MONTERING AF SVABEREN

Følg instruktionerne nedenfor for at montere svaberen på maskinen:

- Deaktiver sugfunktionen for at holde svaberstøtten i opposition og lette samlingsprocedurerne;
- Parkér maskinen på en flad overflade, indsæt bremsen, sluk den og fjern nøglen;
- Sæt svaberen (pos.1) i skraberstøtten (pos.2) og centrere knopperne (pos.3) ind i de tilsvarende spalter på støtten (pos.2);
- Når svaberen er helt monteret, fastgør knopperne (pos.3);
- Forbind svaberslangen fra den buede side (pos.6) ind i det specielle hul i tanken (pos.8) og tryk ned, indtil den passer helt på plads;
- Monter den anden ende af slangen, fra rullesiden (pos.4) ind i skraberen i manchetten pos.5;
- Tilslut slangen i de specielle låsefjedre pos.7.

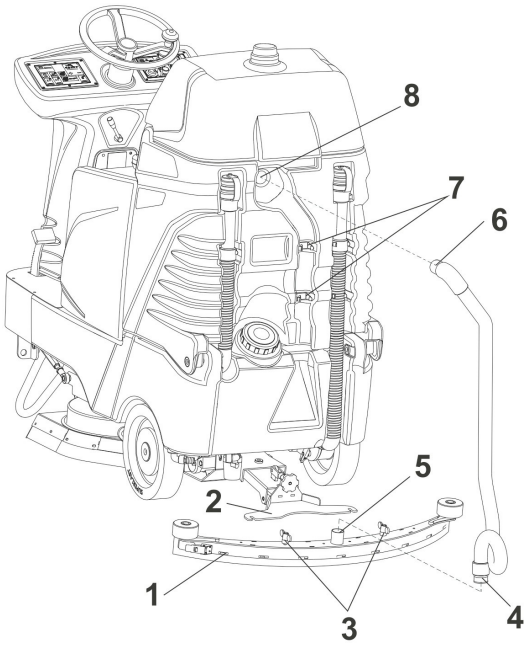


## JUSTERING AF SVABEREN

Der er 3 typer justeringer, der kan udføres på svaberen:

• **Hældningsjustering** med knapposition 1.

Den justerer skrabens hældning for at have et konstant tryk over hele bladets længde (pos.2). Drej knappen mod uret, hvis der er for meget tryk på yderpunkterne og lidt tryk på det centrale område.

Drej knappen med uret, hvis der er lidt tryk på yderpunkterne og for meget tryk på det centrale område. For at justere skruen ned, tænd for sugeventilatoren og kør langsomt fremad. Undersøg trykfordelingen på bladet og korriger om nødvendigt hældningen som beskrevet ovenfor;

• **Trykjustering** ved hjælp af knappen i position 3.

Drej knappen med uret, hvis du vil øge skrabværkets tryk; drej knappen mod uret, hvis du vil sænke trykket;

• **Justering af svaberens højde** ved hjælp af knappen i position 4.

Justér den efter klingernes tykkelse. Drej knappen med uret, hvis du vil øge skraberens højde fra gulvet; Drej knappen mod uret, hvis du vil reducere skraberens højde fra gulvet.

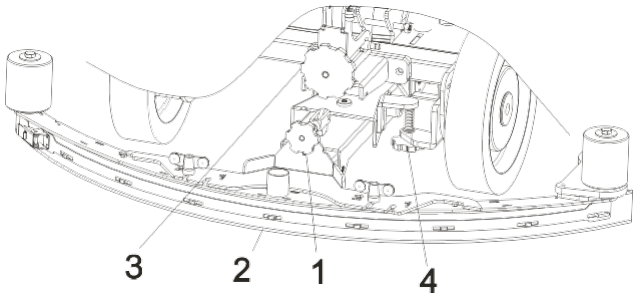


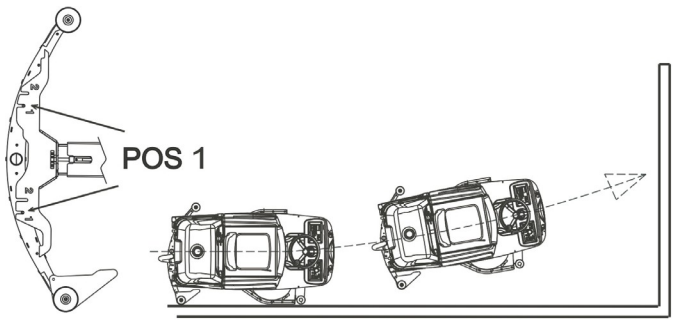


## POS. 1: NORMAL SITUATION

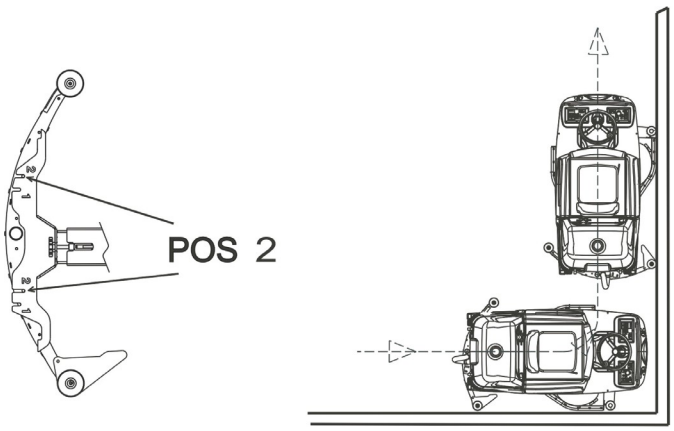


## POS. 2: GØR DET MULIGT FOR DIG AT ARBEJDE VED VÆGGENE OG DREJE TIL VENSTRE PÅ 90° NÆR HJØRNET



STØVFRI.DK

## MONTERING AF PAD PÅ DISKPAD-HOLDEREN

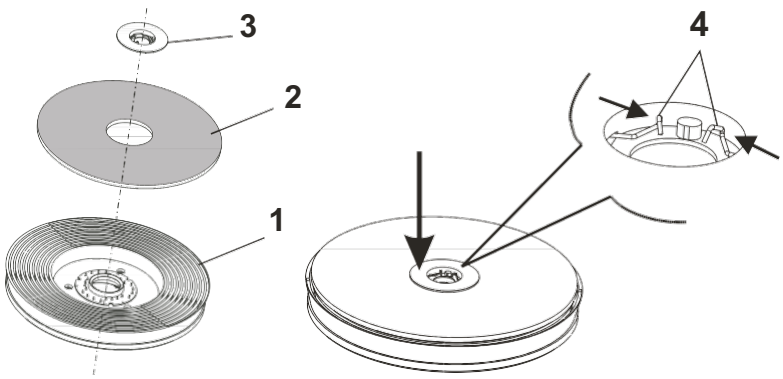


Maskinen kan fungere med børster eller slibende pads af forskellige typer, monteret på specielle diskpudeholdere. Følg instruktionerne nedenfor for at montere den slibende skive på diskpad-holderen:

- Fjern skivelåsen (position 3) fra diskpad-holderen (pos.1) ved at presse de to ender af fjederlåsen (pos.4) mod hinanden;
- Placer pads (pos.2) og centrer den på diskpad-holderen;
- Placer skivelåsen (position 3) i midten og tryk hårdt ned, indtil fjederen passer på plads (position 4); denne operation kan udføres med håndfladen eller foden, hvis diskpudeholderen hviler på jorden.

## AT GRIBE IND OG FRIGIVE BØRSTERNE ELLER PADS

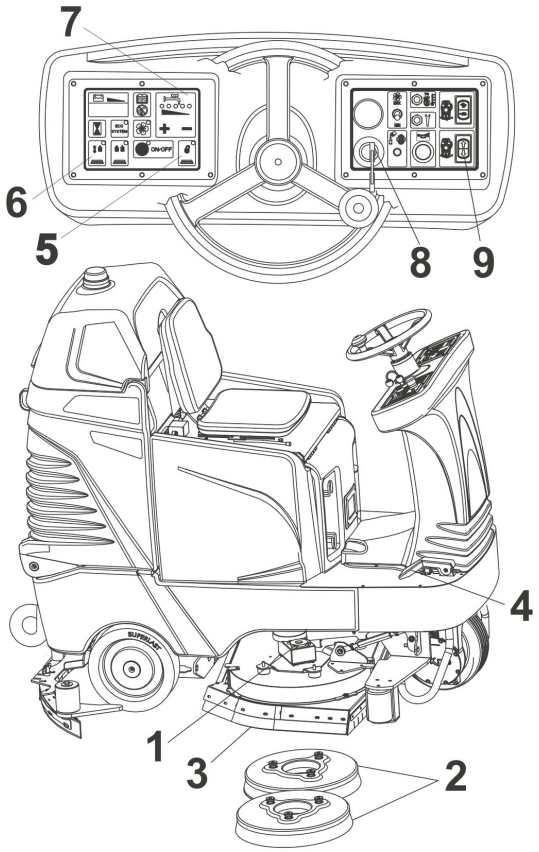


Følg instruktionerne nedenfor for at engagere børsterne eller diskpudeholderen med pads:

- Sluk maskinen og tryk på knappen i pos.;
- Placer børsterne eller skiverne (pos.2) under børstepladen (pos.1) og løft splashguarden (pos.3). Mens du udfører denne operation, forsøg at centrere børstens hul med børsteholderens hub under pladen;
- Drej nøglen (pos.8) til pos. 1 og vent, til tændingssekvensen er afsluttet, og batteriets opladningsniveau er synligt på displayet;
- Sænk børstepladen (pos.1) ved at trykke på børsteknappen på kontrolpanelet (pos.6);
- Skub langsomt drivkontrollen frem (pos.4). Børstemotorerne vil begynde at rotere, og maskinen vil begynde at bevæge sig langsomt. Kør fremad en kort afstand og gå derefter i bakgear med kontakten (pos.8) og træd langsomt tilbage, indtil du griber fat i børsterne. Gentag operationen om nødvendigt. For at forhindre lækage af spildstof under driften anbefales det at sætte rengøringsmiddelets flow til 0 (alle LED-lys i position 7 er slukket).

Følg instruktionerne nedenfor for at frigøre børsterne eller diskpudeholderen med slibeskiven:

- Løft børstepladen og tryk på børsteknappen for at deaktivere børstefunktionen pos.6.
- Tryk på børsteudløserknappen på tastaturet pos.5. Udløsningssekvensen aktiveres , og børsten frigives fra pladen.



STØVFRI.DK

## FYLDNING AF VASKEMIDDELOPLØSNINGSTANKEN

Tanken bør fyldes med rent vand blandet med en passende rengøringsopløsning, der passer til gulvets type og til gulvets beskidte forhold, og bruge et produkt, der er egnet til at skære skum.

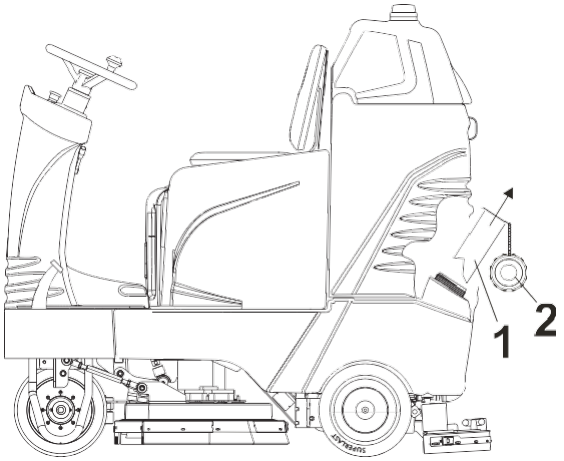


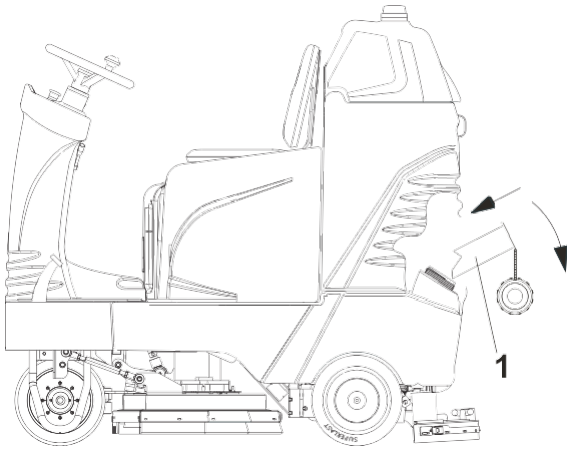


- Gå til bagenden af maskinen;
- skrue låget af (pos.2);
- Fjern enheden for at lette fyldningen (pos.1);

- Drej forsigtigt enheden (pos.1) i den retning, pilen angiver;
- Placer enheden (pos.1) igen i indføringsåbningen, indtil den sidder fast i den i en skrå position.

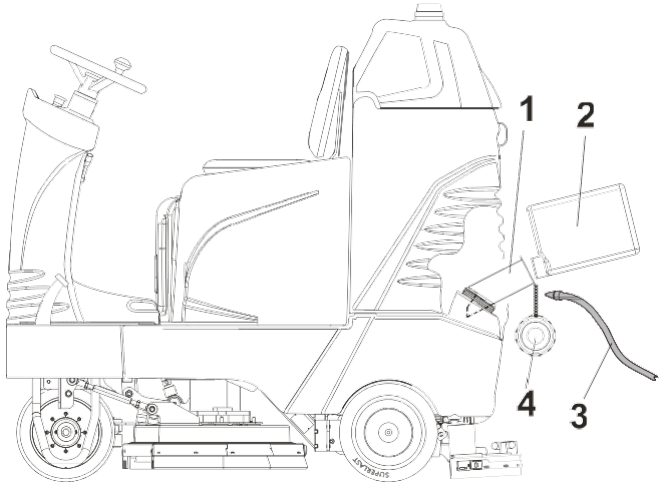


- Hæld vaskemiddelopløsningen direkte i tanken fra dåsen (pos.2) ved hjælp af påfyldningsanordningen (pos.1). Se på instruktionerne på pakken for at finde ud af, hvor meget vaskemiddel du skal bruge, hvordan opløsningen skal blandes, og hvilke sikkerhedsforanstaltninger du skal tage, før du bruger produktet. Sørg for at bruge lavskummende flydende vaskemidler eller passende produkter til at reducere skummet;
- Efter at have hældt vaskemiddelopløsningen, brug en gummislange tilsluttet vandforsyningssystemet til at fylde tanken. Brug vandet, der bruges til at fylde tanken , må ikke overstige 40°C.
- **ADVARSEL: HÆLD IKKE BRÆNDBARE VÆSKER I TANKEN;**
- Efter at have fyldt tanken, placeres enheden (pos.1) igen i tanken og skrues låget på igen (pos.4).

## JUSTERING AF MÆNGDEN AF OPLØSNING PÅ BØRSTERNE (VAND + VASKEMIDDEL)

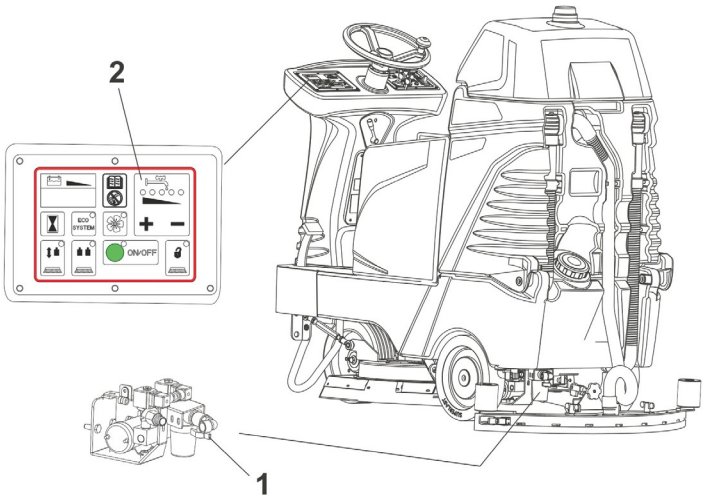


Den maksimale mængde opløsning på penslerne kan justeres ved at bruge + og – nøgler (pos. 2) placeret på panelet.
Vores skrubbe-tørretumbler har et elektronisk doseringssystem, som – i forhold til maskinens hastighed – konstant tillader korrekt væskeflow på børsten – og dermed minimerer spild. Faktisk falder opløsningsflowet tilsvarende ved at sænke maskinens hastighed. Omvendt vil strømmen stige ved at øge maskinens hastighed, indtil den når det forudindstillede maksimale niveau ved maksimal hastighed.
Den ovennævnte doseringsenhed kan også aktiveres med maskinen i ECO-SYSTEM-tilstand.
Sørg for, at ventilen (pos.1) under maskinen er åben, før du betjener maskinen.



STØVFRI.DK

## SPLASH GUARD LØFTER TIL FORVASK

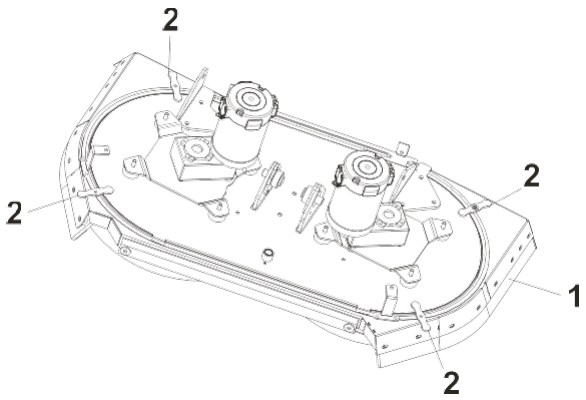


En forvask anbefales kraftigt, når man bruger maskinen til særligt beskidte overflader, for at lade det kemiske produkt i vaskemiddelopløsningen fjerne snavset mere effektivt.
Når forvasken er færdig, rengør overfladen ved at aktivere børstefunktionen. Brug ikke svaberen til at samle opløsningen. Under denne operation anbefales det at løfte maskinens splashguard, så detergentopløsningen kan brede sig jævnt over overfladen. Efter et par minutter vask overfladen én gang til, efter du har sænket splashguarden og aktiveret vakuumfunktionen for at tørre gulvet.
For at løfte splashguarden, se venligst følgende instruktioner:

- Løft splashguarden pos.1 manuelt ved at trække den opad;
- Få de 4 blokeringsgreb til at rotere. På denne måde forbliver splashguarden hævet fra jorden;
- Når forvasken er overstået, løsnes skruerne pos.2, så splashguarden pos. 1 sænkes.

## VASKEMIDDELDOSERINGSSYSTEM (VALGFRIT)

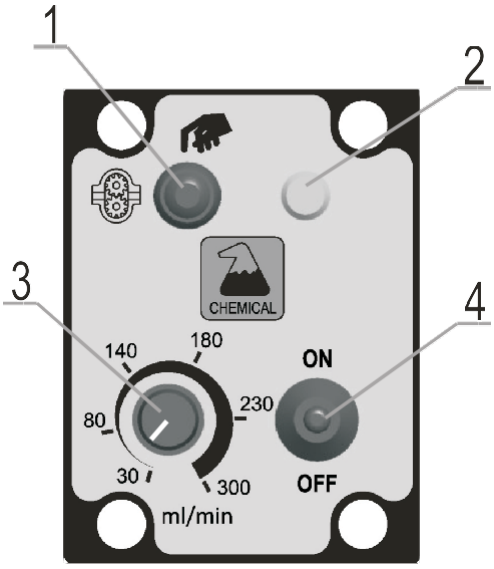


Fastgør tanken med vaskemidlet med rem pos.6 og sæt røret i pos.7. For at betjene vaskemiddel-doseringspumpen tænd for vippekontakten pos.4. Når pumpen er tændt, lyser pos.2 grønt. **ADVARSEL: PUMPENS VASKEMIDDEL-DOSERINGSPUMPE VIRKER KUN, NÅR BØRSTERNE ER AKTIVE.** Mængden af vaskemiddel, der tilføres opløsningen, justeres med potentiometer pos.3 (mængden af vaskemiddel varierer fra 30 til 300 ml/min afhængigt af potentiometerets position, som angivet på instrumentbrættet). For at slukke pumpen skal du sætte kontakten pos.4 til SLUKKET.
For at udlufte kredsløbet, tænd kontakten for pos.4, tryk på knappen pos.1 og brug rent vand. For at fjerne hele systemet med vaskemiddeldosering fra maskinen:

- Skub hurtigudløserfitting pos.8 mod maskinen og træk røret ud for at koble fra;
- Afbryd stikket pos.9;
- Træk krogen under strukturen pos.5, løft gruppen og fjern den fra maskinen.

For at samle sættet på maskinen igen, juster 3 tappe på bagsiden af gruppen med hullerne på fastgørelsespladen, sænk gruppen, der automatisk klikker fast til maskinen.
Tilslut slangen og det elektriske stik til maskinen igen.

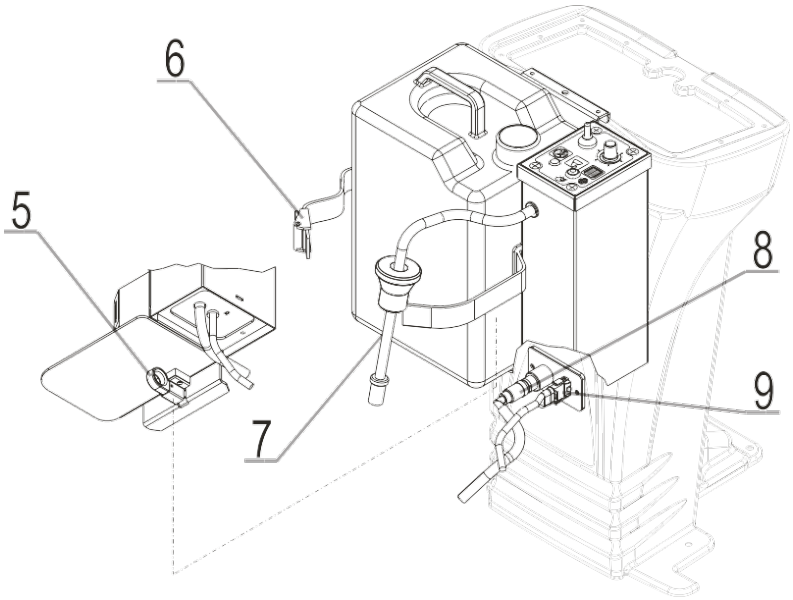

# BRUG AF MASKINEN

Vores skrubbetørrere skal betjenes af korrekt uddannet autoriseret personale.
Tørretørrere, der ikke fungerer korrekt, skal tages ud af drift med det samme.

## TJEK FØR BRUG

Sørg for at tjekke følgende, før du bruger maskinen:
• Sørg for, at batteristikket er tilsluttet;
• Sørg for, at nøglen sidder korrekt;
• Tjek batteriets opladningsniveau.
Batteriets opladningsniveau vil vises i instrumentpanelet, når maskinen er tændt. Oplad batterierne, hvis opladningsniveauet er lavt.
• Sørg for, at børsterne eller skiverne er i god stand og korrekt monteret;
• Sørg for, at de splash guards, der er monteret i børstepladen, er i god stand;
• Sørg for, at gummihjulene på skraberen er i god stand og korrekt sat;

## DRIFT

• Slip parkeringsbremsen med håndtaget og drej nøglen til position 1;
• Tryk på ON/OFF-knappen. En grøn LED tændes, og alle funktioner aktiveres. På dette tidspunkt vil både børstebakken og skraberen sænkes. Børstemotorerne og vakuummotoren skifter ved at trykke på fremdriftspedalen. Mængden af vaskemiddelopløsning vil være den, der er blevet husket siden sidste gang maskinen blev brugt. Hvis du ønsker at justere det, så arbejd på +- og –knapperne – på kontrolpanelet;
• Børstefunktionen kan aktiveres individuelt ved hjælp af denne knap på instrumentpanelet. Børstepladen sænkes ned på gulvet ved hjælp af aktuatoren; dog begynder børsterne ikke at rotere, før drive-kommandoen aktiveres. Tryk på knappen igen for at deaktivere funktionen, og pilotlyset begynder at blinke, hvilket giver nok tid til at løfte børstepladen og slukke motorerne, før det slukker selv. Hvis LED-lyset i børstens bund under vasken begynder at blinke, betyder det, at motorerne overabsorberes. Efter 1 minut med blinkende LED-lys vises skriften E1 på kontrolpanelet. Børsterne stopper med at løfte pladen;
- Når maskinen bruges på særligt beskidte overflader, er det muligt at have et yderligere "ekstra tryk" på børstepladen. Denne funktion kan aktiveres ved at trykke på den specielle knap, og kun hvis børstefunktionen allerede er aktiv. Sluk den for at deaktivere ekstra tryk og genoptage normale arbejdsforhold. Ved at trykke på børsteknappen, når du arbejder i ekstra tryk-tilstand, stopper du penslerne med at rotere, og børstepladen automatisk hæver sig. Hvis LED-lyset på den ekstra tryks bund begynder at blinke under vaskeoperationen, betyder det, at motorerne bliver overabsorberet. Efter 1 minut med det blinkende LED-lys deaktiveres ekstra-trykfunktionen automatisk, og du fortsætter med at arbejde med normalt tryk;
• Det er muligt at tænde for sugeventilatoren ved hjælp af den specielle knap i instrumentpanelet. Skraberen sænkes ved hjælp af aktuatoren; Dog vil sugeventilatoren kun tænde , når drive-pedalen trykkes ned. Tryk på knappen igen for at deaktivere funktionen, og pilotlyset begynder at blinke; Skraberen bliver liggende på gulvet i en forudbestemt periode, hvorefter den løfter og slukker sugeventilatoren samt pilotlyset på instrumentpanelet. Pilotlyset vil også begynde at blinke, hvis maskinen går i bakgear, for at indikere, at skraberen bliver løftet fra gulvet. Maskinen er også udstyret med en flyder, der slukker vakuummotoren, når vandstanden i genvindingstanken er for høj. Hvis dette sker, vil pilotlyset på sugemotorens knap begynde at blinke og slukke for sugeventilatoren. Pilotlampen vil fortsætte med at blinke, indtil tanken er tømt, eller indtil maskinen slukker. Dræn tanken ind i de særlige afløbsområder. Ved at trykke på støvsugerknappen aktiveres den automatiske ECO-SYSTEM rengøringsenhed. Dette holder filtre og rør rene under brugen af ECO-SY-STEM. Hvert andet minut bliver en ventil aktiveret, og du vil høre en mekanisk lyd;
• Indstil den ønskede maksimale opløsningsmængde ved hjælp af + og – tasterne. LED-lysene kan begynde at blinke, hvis der er lækage af opløsningen under drift eller under forsøg på at aktivere børstefunktionen uden opløsning i tanken. Når dette sker, skal du sørge for at fylde tanken;
• Vælg den ønskede retning ved hjælp af kontakten på instrumentpanelet. Maskinen kan vaske i begge retninger, men tørringsoperationen i bakgear kan ikke aktiveres; Derfor vil skraberen, når den er i bakgear, automatisk løfte sig for at forhindre, at bladene beskadiges, og vil sænke sig igen, når fremaddriften genoptages;
• Vælg den ønskede hastighed ved hjælp af kontakten på kontrolpanelet. Ved at trykke knappen mod "hare"-symbolet er driftshastigheden normal; Ved at trykke knappen mod "skildpadde"-symbolet reduceres driftshastigheden i begge retninger;
• Når du starter vaskearbejdet, skal du sørge for at smøre skærekanten på splashguard-bladene. Så snart børstepladen sænkes med vaskemiddelopløsningen åbnet, skal du langsomt bevæge maskinen frem og tilbage i et par meter for at gøre splashguard-gummiet vådt. Denne operation vil beskytte skærekanten på splashguard-bladene og øge dens levetid;
• For at undgå at beskadige gulvene, skal du være meget forsigtig med ikke at stoppe maskinen over samme gulvareal, mens børsterne fortsætter med at arbejde. Børsterne stopper automatisk efter 3 sekunder, når fremadgående pedal slippes. Ved at stoppe pumpen og lukke elektroventilen, vil opløsningens flow blive lukket. Når drivdriften genoptages, starter børsterne, og opløsningen begynder automatisk at flyde;
• Ved langvarig tomgang vil børstepladen løfte sig efter 1 minut og slukke funktionen. Sugeventilatoren vil også slukke, men funktionen forbliver aktiv (pilotlampen tændt), og skraberen løfter sig ikke automatisk af sikkerhedsmæssige årsager. Sugeventilatoren genoptages driften, når drivpedalen trykkes på igen. Sørg for at trykke på denne knap for at løfte skrabet;
• Hvis skraberen efterlader våde slanger på gulvet under vasken, betyder det, at der sidder stykker fast under gummihjulene på bageste gummihjul. Løft skraberen og fjern de fangede stykker. Brug en klud til at tørre de bageste gummihjul af, hvis delene ikke kan fjernes manuelt. Under alle omstændigheder anbefales det altid at feje gulvene før vask;
• Når opløsningen er brugt op, kan maskinen fortsætte sin vaskefunktion ved hjælp af ECO SYSTEM-funktionen, som aktiveres ved at trykke på knappen i instrumentpanelet; dette vil gøre det muligt for maskinen at genbruge vandet fra genvindingstanken, da det filtreres korrekt af det specielle tankfilter. ECO-SYSTEM-funktionen kan også aktiveres, før hele vaskemiddelopløsningen er brugt; i dette tilfælde vil driften kun være tilladt, hvis der er tilstrækkelig opløsning i genvindingstanken. Funktionen aktiveres ikke, hvis niveauet er for lavt (pilotlyset tænder ikke, når knappen trykkes). Hvis dette sker, skal du fortsætte med at vaske gulvet med vaskemiddelopløsningen, indtil funktionen kan aktiveres.
Hvis ECO-SYSTEMET dog startes, mens der stadig er noget opløsning tilbage i den rene vandtank, kan driften deaktiveres når som helst, og det er muligt at genoptage vasken med opløsningen fra denne tank. Når ECO SYSTEM-tilstanden bruges, fordeles vandet også efter maskinens hastighed, og derfor vil den maksimale mængde vand flyde, når maskinen når sin maksimale hastighed.
• Når vaskeoperationen er færdig, slukker du vaskefunktionerne ved hjælp af den grønne TÆND/SLUK-knap, som slukker både børstefunktionen og støvsugerfunktionen efter en forudindstillet forsinkelse og løfter skraberen. De to funktioner kan slås fra individuelt ved hjælp af de relevante knapper for hver funktion. I dette tilfælde forbliver pilotlyset på den grønne TÆND/FRA-knap aktivt og skal slukkes ved at trykke på knappen.

# VEDLIGEHOLDELSE

AT SERVICERE DIN SKRUBBE-TØRRETUMBLER REGELMÆSSIGT OG PERIODISK SIKRER BEDRE YDEEVNE OG MERE HOLDBARHED.
DE FØLGENDE SIDER INDEHOLDER INFORMATION, DER VIL HJÆLPE DIG MED AT PLANLÆGGE VEDLIGEHOLDELSE OG VEDLIGEHOLDELSE AF MASKINENS BEHOV.

**ADVARSEL!:** UDFØR IKKE NOGEN VEDLIGEHOLDELSE PÅ MASKINEN ELLER DENS KOMPONENTER UDEN AT SLUKKE MASKINEN OG TRÆKKE BATTERISTIKKET UD.

**ADVARSEL!:** RØR IKKE VED NOGEN SIKKERHEDSANORDNING.
DISSE ENHEDER KAN KUN FJERNES, NÅR DER UDFØRES VEDLIGEHOLDELSE HOS ET AUTORISERET ASSISTANCE CENTER (AAC).

## DRÆNING OG RENGØRING AF GENOPRETNINGSTANKEN

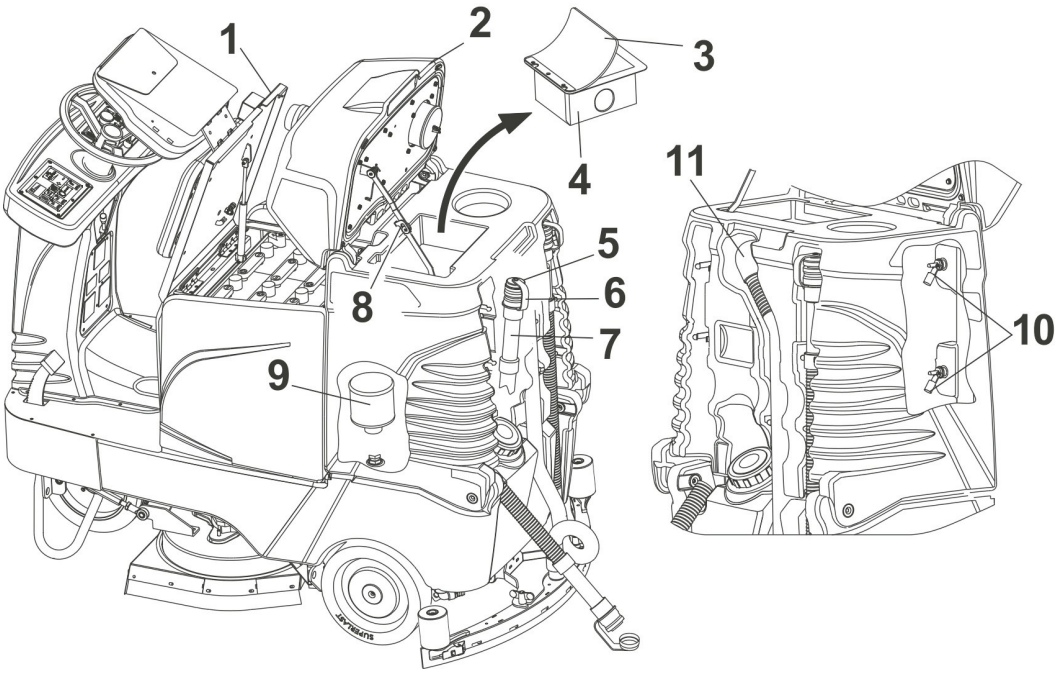


Genopretningstanken skal tømmes og rengøres efter hver vaskeoperation.
For at tømme og vaske tanken skal du fortsætte som følger:

- Slå vaskefunktionen fra med TÆND/SLUK-knappen og gå til tankens afløbsområde;
- Sluk maskinen, fjern nøglen og sæt bremsen på;
- Åbn motorhjelmen på sædet pos.1 ved at frigive den specielle sikkerhedskrog;
- Åbn tanklåget pos.2 ved manuelt at løfte det, indtil sikkerhedsbjælken pos.8 er sat i;
- Fjern sikkerhedsfilteret for større affald (pos.4) ved at holde det fra den øverste del og trække det ud af tanken. Tøm filteret i en passende jordbeholder.

For at udføre denne operation bøjes gummiforseglingen pos.3. Vask filteret med vand og fjern de stykker, der sidder fast gennem nettets net, hvis der er nogen. Fjern afløbsrøret fra beholderen til beskidt vand (se pos.6) og mens røret holdes lodret (se pos.5), åbn låget ved at dreje det mod uret som angivet af pilen. En del af røret er fleksibelt (se pos.7) og kan derfor klemmes for at begrænse vandgennemstrømningen. Når røret er åbnet, lægges det på jorden;

- Efter tømning af akvariet, skal du sørge for at rengøre det grundigt med vand;
- Vask ECO-SYSTEM-filteret (pos.9), brug vand gennem hele filteret, og vær opmærksom på ikke at beskadige det. Fjern filteret med jævne mellemrum forsigtigt og vask det indvendigt for at fjerne mulige skorper. Før du gør det, vask området omkring filteret. Skru filteret mod uret;
- Vask niveausensorerne pos.10. Led ikke vandstrømmen direkte mod sensorerne, så de ikke beskadiges. Hvis nødvendigt, rengør dem ved at bruge et papir til at fjerne det materiale, der kan være sat fast i dem (metallisk affald) og dermed forhindre, at den flydende enhed lukker ordentligt:
- Efter at have gennemført rengøringsprocedurerne monteres ECO-SYSTEM-filteret (pos.9) igen, dækslet sættes tilbage på det snavsede vandafløbsrør og drejes med uret, hvorefter røret sættes tilbage i sit hus i tanken;
- Sugerøret på skraberen (pos. 11) skal vaskes periodisk for at forhindre dannelse af skorper inde i røret.

**UNDGÅ AT SPRØJTE VAND PÅ BATTERIBAKKEN, MENS DU RENGØR TANKEN.**


STØVFRI.DK

## RENGØRINGSINSTRUKTIONER-ECOSYSTEM

Ved slutningen af hver arbejdsdag skal du tage maskinen til tankens afløbsområde, slukke nøglen og aktivere parkeringsbremsen. Tøm og vask genopretningstanken. Start en rengøringscyklus af ECO-SYSTEMET efter instruktionerne vist på etiketten.

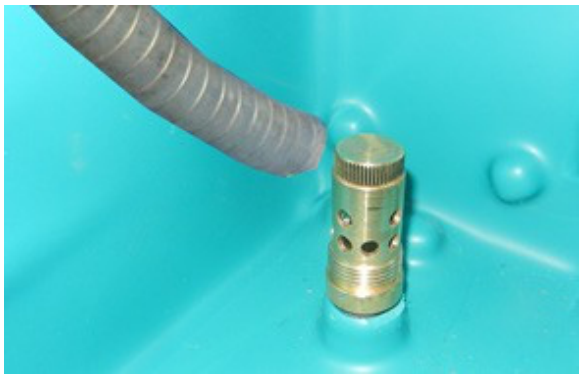

Med jævne mellemrum, en gang om måneden, fjernes og vaskes ECO-SYSTEM-filteret omhyggeligt. Start den automatiske rengøringscyklus (som angivet ovenfor). Hæld vand i bunden af ECO-SYSTEMET for at muliggøre fuld vask af det (rør, ventil, pumpe). Rengøringsoperationen varer cirka 40 sekunder. Hvis denne tid ikke er nok, gentag hele cyklussen. For at genskabe maskinens normale funktioner, sluk og tænd for tasten. SAML ECOSYSTEMETS FILTER IGEN.

## DRÆNING OG RENGØRING AF OPLØSNINGSTANKEN

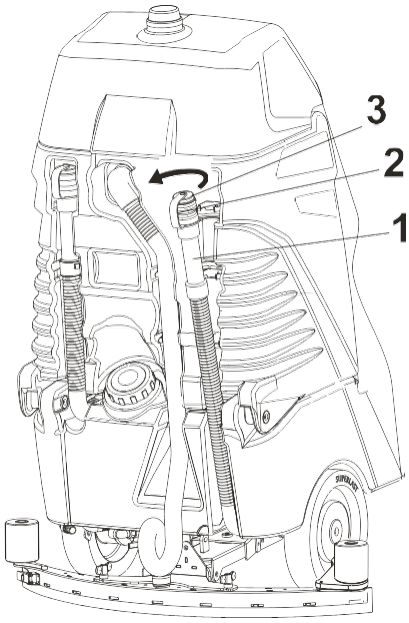


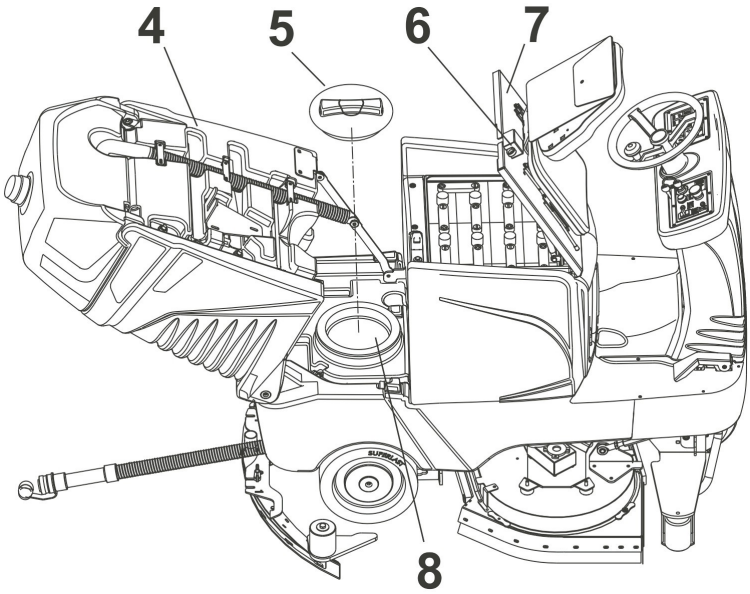


Opløsningstanken skal tømmes efter hver vaskeoperation. For at tømme og vaske tanken skal du fortsætte som følger:

- Slå vaskefunktionen fra med TÆND/SLUK-knappen og gå til tankens afløbsområde;
- Sluk maskinen, fjern nøglen og sæt bremsen på;
- Fjern afløbsrøret fra den rene vandtank (se pos.1) og mens røret holdes lodret (se pos.3), åbn låget ved at dreje det mod uret som angivet af pilen. En del af røret er fleksibel (se pos.2) og kan derfor klemmes for at begrænse vandstrømmen. Når røret er åbnet, lægges det langsomt på jorden;
- Efter at have gennemført rengøringsprocedurerne, åbn motorhjelmen på sædet pos.7 ved at frigøre den specielle sikkerhedskrog pos.6;
- Åbn løsningstanken pos. 4 ved at trække den indad og frigiv den først, når blokeringsanordningen er indsat;
- Skru låget af pos.5 og fjern det;
- Vask tanken med vand ved hjælp af et gummirør, og forsøg at lede vandstrømmen ind mod maskinens indre, så den bliver helt ren;
- Når rengøringsproceduren er afsluttet, lukkes låget pos.5 samt den beskidte opløsningstank pos.4 og hjelmen på sædet pos.7 og afløbsrøret pos.1 med låget pos.3 i huset.

## RENGØRING AF BØRSTER ELLER PADS

Efter brug af maskinen skal du fjerne børsterne eller pads ved at aktivere børstefrigørelsesfunktionen.

• Tjek penslernes tilstand og udskift dem, hvis de er slidte (længden af den nederste børste må ikke være mindre end 10 millimeter);

• Tjek tilstanden på slibeskiverne og udskift dem, hvis de er slidte. Sørg for at skifte den højre børste med den venstre med jævne mellemrum for at udjævne sliddet, så de kan holde længere.

## RENGØRING AF DETERGENT-OPLØSNINGSFILTERET

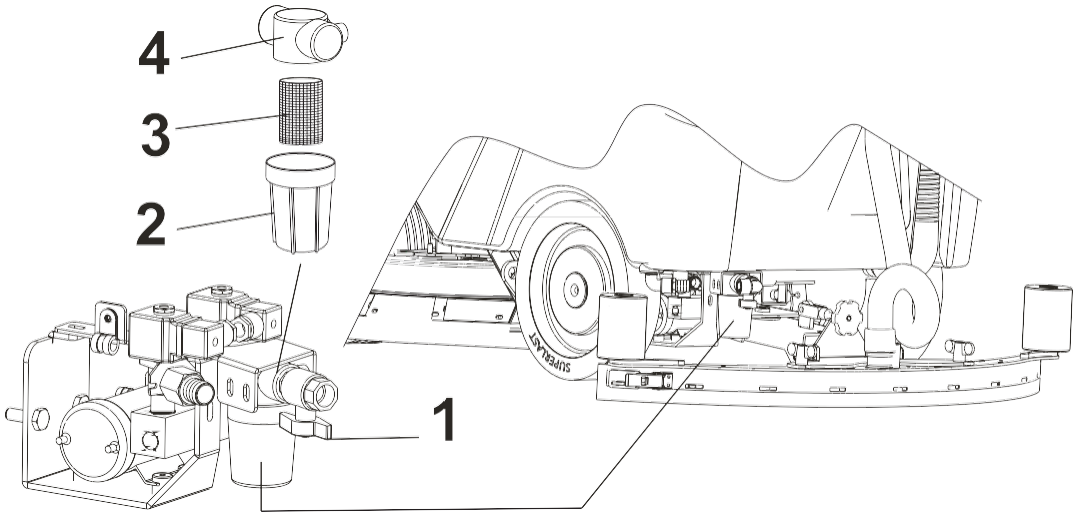


Maskinen er udstyret med et filter på røret, som kommer fra vaskemiddelsløsningsbeholderen. I teorien bør opløsningen i denne tank ikke indeholde urenheder, da spandene eller beholderne, der bruges til at fylde opløsningen, skal være rene, og derudover er der et filter i tankens mund, som filtrerer vandet. Følg instruktionerne nedenfor for at rense filteret:

• Sæt maskinen i standsningsposition på en flad overflade og sæt bremsen på;

• Sluk maskinen og fjern nøglen;

• Luk ventilen pos.1 og flyt den gennemsigtige kop pos.2;

• Fjern beskyttelsesskærmen (se pos.3) og rengør den med vand sammen med koppen;

• Sæt koppen (se pos.2) og beskyttelsesskærmen (se pos.3) på den faste del af filteret (se pos.4); sørg for, at beskyttelsesskærmen sidder korrekt i sit hus inde i koppen og i støtten;

• Åbn ventilen pos.1;

## RENGØRING AF SVABEREN

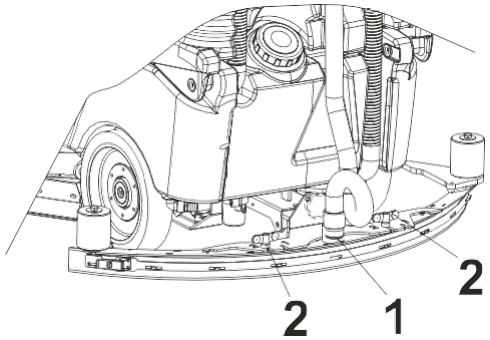


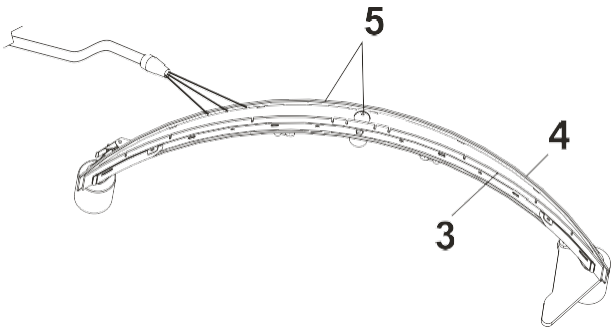


Efter at have afsluttet vaske operationen, rengør du svaberen og sørg for at bladene er i god stand og fortsæt derefter som følger:

• Deaktiver sugfunktionen, hvis den er aktiv for at løfte svaberen;

• Bring maskinen i stopposition på en flad overflade;

• Drej nøglen til position 0 og sæt bremsen på;

• Skru begge skrueknapper ud (se pos.2 og fjern vakuumrøret i svaberen (se posi.1);

• Fjern svaberen, læg den på jorden med opadvendt (som vist på figuren), vask den med vand og for bedre vakuumgennemstrømning fjern eventuelle stykker eller inkruseringer fra den nederste del og fra svaberens åbning (se pos.5);

• Brug et stykke klud til at tørre den bageste tørrekniv af (se pos.4) og den forreste tørrekniv (se pos.3);

• Sørg for, at bladene er i god stand, og rotér dem om nødvendigt for at få en ny kant i kontakt med gulvet.



STØVFRI.DK

## UDSKIFTNING AF SVABERBLADE

Svaberen er udstyret med to tørreblade, et bageste og et forreste blad, som angivet i det foregående afsnit. Hver klinge har 4 kanter, som kan bruges og roteres 4 gange, før de udskiftes, medmindre en af kanterne er revet af. For bedre tørringsevne skal du sørge for, at kanten af bageste blad ikke er slidt. Hvis klingen er slidt, så rotér den eller udskift den.

### BAGESTE BLAD

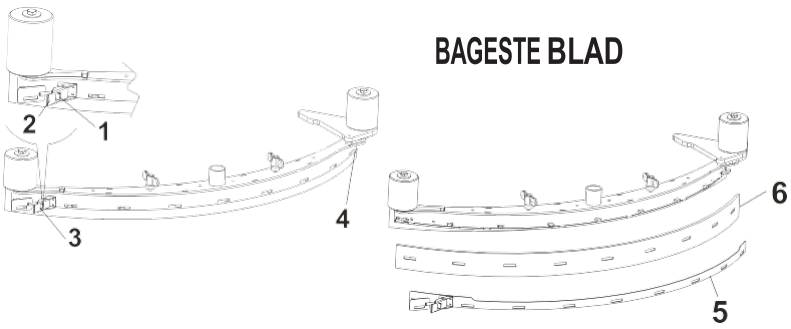


Følg instruktionerne nedenfor for at rotere eller udskifte bageste klinge:
- Fjern svaberen fra maskinen;
- Fjern klingelåspladen (se pos.5) ved at låse retaineren op (se pos. 3). Denne bøjle er udstyret med en sikkerhedsanordning, der forhindrer den i at åbne ufrivilligt.

For at frigøre holderen skubbes den lille arm (se pos.1) mod den ydre del af skraberen og træk derefter den store arm (se pos.2) mod bagenden af skraberen;
- Følg samme procedure for at fjerne låsepladen (se position 5) fra den anden ende af skraberen (se pos.4);
- Fjern klingen (se pos.6);
- Drej klingen og monter den tilbage, så en ny kant er på tørringssiden;
- Kroge låsepladen (se pos.4);
- Sæt bøjlen på (se pos.3) og lås den fast.

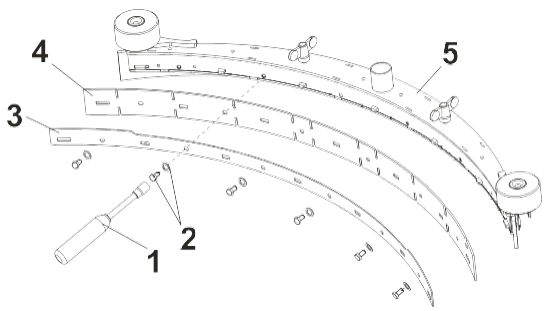


### FORRESTE BLAD

Følg instruktionerne nedenfor for at udskifte frontklingen:
- Fjern svaberen (se pos.5) fra maskinen;
- Brug en 10 mm rørformet møtrik (se pos.1) og fjern de 6 skruer og de respektive skiver (se pos.2);
- Fjern klingelåspladen (se pos.3);
- Fjern klingen (se pos.4);
- Drej klingen og monter den tilbage, så en ny æg sidder på den tørrende side af klingen;
- Sæt klingelåspladen (se pos.3) tilbage på plads;
- Sæt de 6 skruer på plads igen og de respektive skiver (se punkt 2), og sørg for ikke at stramme skruerne for meget, så gummibladet deformeres (svulme).

## KONTROL AF INSTALLATIONEN AF SQUEEGEE-BLADENE

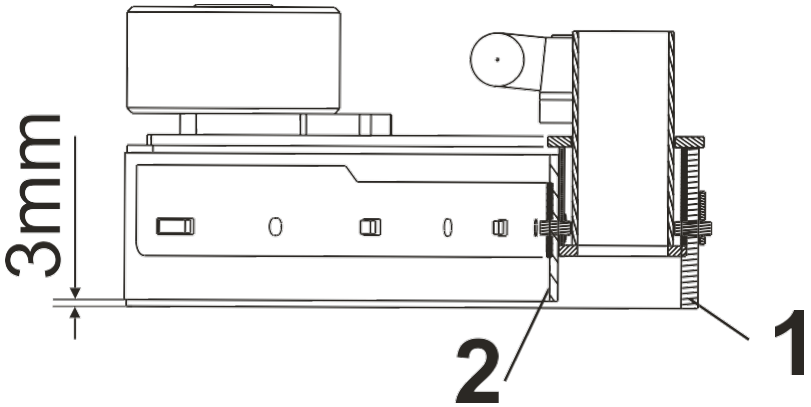


Når skrabbladene er roteret eller udskiftet, lægges skraberen på en flad overflade og tjek følgende:
- Sørg for, at det bageste blad (se pos.1) sidder korrekt og er i vater over hele længden. Hvis klingen ikke sidder jævnt, frigiv klingens låseplade og placer klingen, så den er korrekt rettet mod gulvet;
- Sørg for, at frontbladet (se pos.2) sidder jævnt, og tjek for eventuelle deformationer på grund af overdreven stramning af skruerne. Sørg også for, at klingen er hævet 3 mm over jorden i hele sin længde;

## UDSKIFTNING AF SPLASHGUARD-BLADENE

Følg instruktionerne nedenfor for at udskifte splashguard-bladet på siden eller forsiden:
- Sluk for penslefunktionen og løft børstepladen;
- Sluk maskinen, fjern nøglen og batteristikket og sæt bremsen på;

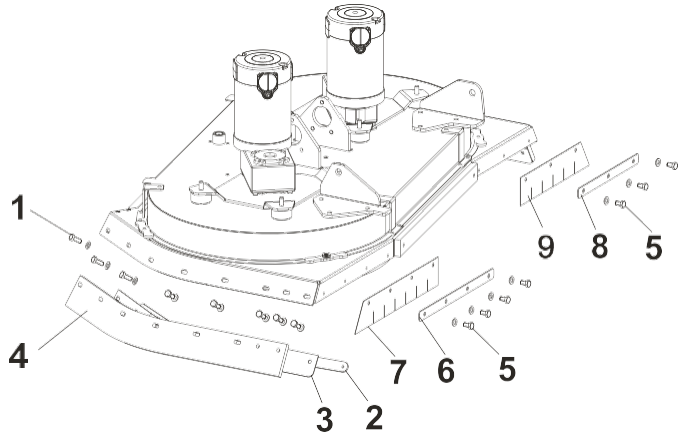


### UDSKIFTNING AF FORRESTE KLINGE (HØJRE OG VENSTRE)
- Brug en unbrakonøgle og fjern skruerne (pos.5) og de respektive skiver;
- Fjern gummilåsepladerne (pos.6 og 8);
- Fjern gummierne (pos.7 og 9) og sæt dem på plads;
- Sæt alt på plads igen.

### UDSKIFTNING AF SIDEBLADENE
- Brug en inbusnøgle og fjern skruerne (pos.1) og de respektive skiver;
- Fjern den indvendige gummilåseplade (pos.2) og nylonstøtten (pos.3) Fjern sidebladene (pos.2) og udskift dem med en ny;
- Tjek om nylonstøtten er i god stand, ellers udskift den med en ny.
- Sæt gummiet, nylonstøtten og den indvendige plade tilbage på plads ved hjælp af skruerne (pos.1) og de respektive skiver, og sørg for, at gummiet fordeles jævnt over hele længden.

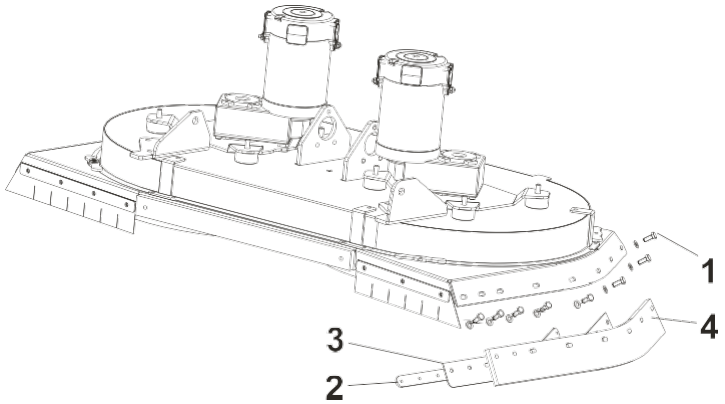


## RENGØRING AF DETERGENTOPLØSNINGSFORDELEREN

Maskinen er udstyret med en målepumpe til rengøringsopløsninger. Hvis opløsningen ikke flyder ordentligt ud af tanken , skal du sikre, at udløbsfordeleren ikke er blokeret eller tilstoppet. For at tjekke det fortsætter du således:
- Sæt maskinen i standsningsposition på en flad overflade og sæt bremsen på;
- Sænk børstepladen pos.3 ved at trykke på den specielle knap i kontrolpanelet;
- Med den sænkede plade slukkes maskinen og nøglen fjernes;
- Træk det mobile stik pos.4 ud af det faste stik på maskinen for at fjerne strømmen;
- Skru låget manuelt af, pos.2;
- Brug et tyndt stykke tråd på cirka Ø2-3 mm og fjern eventuelle krusninger fra fordeleren (position 1);
- Monter hætten pos.2;
- Forbind mobilstikket pos.4 til det faste stik;
- Indsæt nøglen og drej den mod tændingen;
- Efter nogle sekunder løfter maskinen automatisk pladen, og den er klar til at begynde at arbejde;

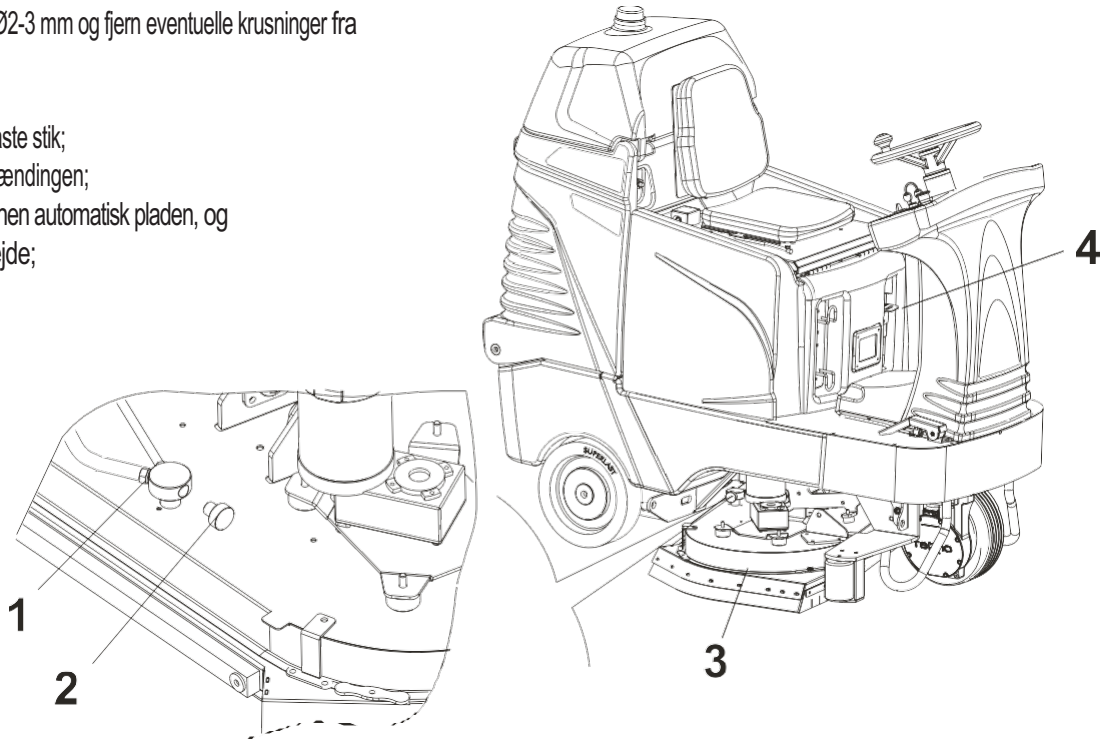




STØVFRI.DK

## RENGØRING AF SUGEFILTERET

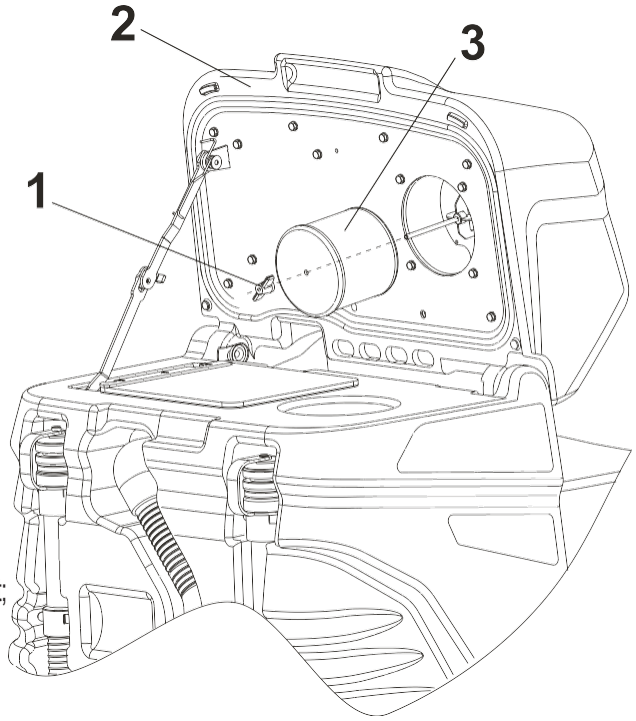


Maskinen er udstyret med et vaskbart patronfilter i rustfrit stål og et filter i rustfrit stål på sugekanalen, som har to funktioner:
1) At filtrere luften, som skraberen støvsuger, fange støv og slippe det ud i omgivelserne, uden at putte det tilbage i luften;
2) For at beskytte sugemotoren mod støv, der kan ødelægge bevægelige mekaniske dele og få dem til at holde længere.
Følg instruktionerne nedenfor for at rense filteret:

- Sæt maskinen i standsningsposition på en flad overflade og sæt bremsen på;
- Sluk maskinen og fjern nøglen;
- Åbn låget (se pos.2);
- Skrue låsefilterhåndhjulet af; pos.1;
- Fjern filteret pos.3 fra sædet;
- Vask filteret med vand og tør det med varm luft, vær forsigtig med ikke at beskadige det;
- Sæt luftfilteret tilbage på plads (se pos.3);
- Sænk låsefilterhåndhjulet pos.1;
- Luk tankdækslet pos.2.

## TJEK FORSEGLINGEN PÅ DÆKSLET

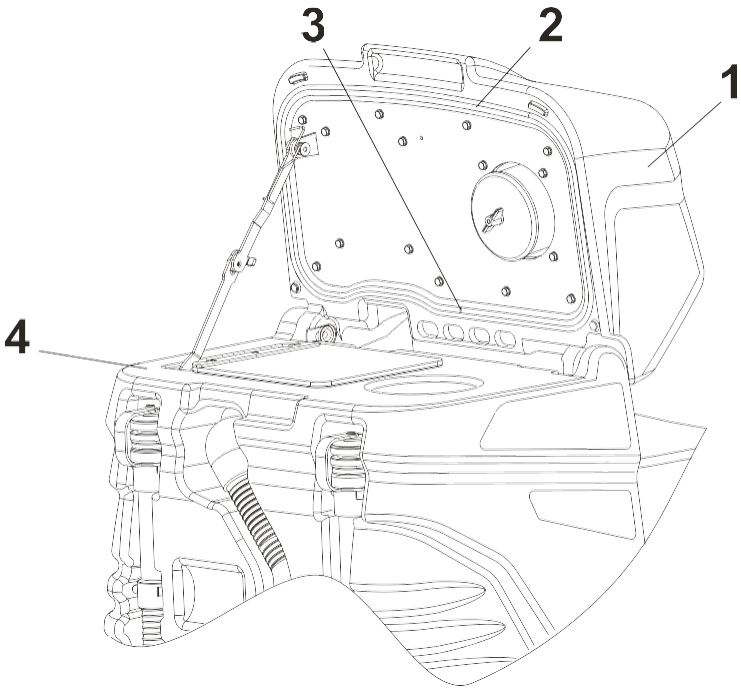


Tætningen af genvindingstankens dæksel sikrer, at der skabes et ordentligt vakuum inde i tanken, hvilket giver en bedre sugeeffekt på skraberen. Det er meget vigtigt at bevare forseglingen intakt, for at maskinen kan fungere korrekt. For at rense og tjekke forseglingen, fortsæt som følger:

- Åbn låget (se pos.1);
- Brug et stykke klud til at tørre forseglingen af (pos.2) og sørg for, at den ikke er brudt eller beskadiget;
- Hvis pakningen er beskadiget, fjern den fra låget, monter en ny pakning og sørg for at passe samlingen af pakningen i bageste position (se pos.3);
- Rengør det område af tanken, hvor pakningen hælder (se punkt 4), når dækslet er lukket

## FEDTNINGSPUNKTER

En gang hver 100. time skal du sørge for smørning af skraberens roterende pivotpunkt punkt 3 ved at fylde de to fedtkopper pos. 1 og 2, placeret på enderne af pivoten.

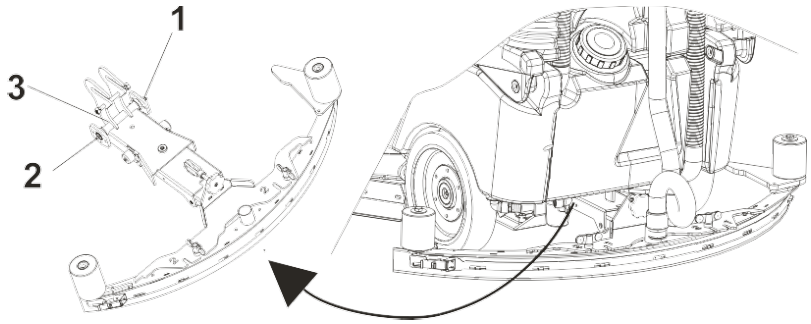




STØVFRI.DK

## KONTROL OG UDSKIFTNING AF SIKRINGER

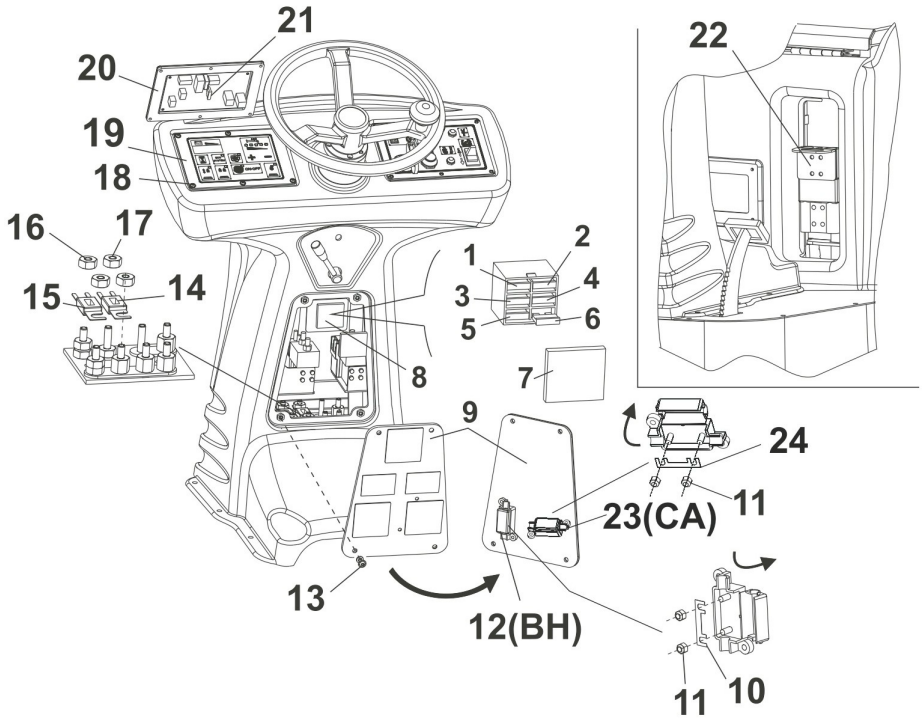


For at tjekke eller udskifte sikringerne på koblingspanelet skal du fortsætte som følger:

- Sæt maskinen i standsningsposition på et fladt område, drej nøglen i position 0 og sæt bremsen i vejret;
- Tag batteristikket ud (se position 22);
- Fjern de 4 låseskruer pos.13 fra sikringsholderens hætte pos. 9;
- Fjern motorhjelmen forsigtigt, da der på bagsiden af denne hætte er sikringsholderen pos. 12 med de tilsluttede kabler;
- I elplanen findes der forskellige sikringer og sikringsholdere, som har følgende funktioner;

**1)** Sikringsholderen pos. 12 genkendes fra etiketten BH: 40 A SIKRING **AF BØRSTEUDLØSER;** FOR AT ERSTATTE DEN, FORTSÆT SOM FØLGER:

- Åbn låget på sikringsholderen (pos. 12) ved at trække det op fra den side, pilen angiver;
- Skrue de 2 sikringsmøtrikker ud (pos. 11);
- Udskift 40 A-sikringen (pos. 10) med en sikring med samme strømstyrke;
- Saml møtrikkerne igen og luk låget på sikringsholderen.

**2)** Sikringsholder pos. 23 genkendelig fra mærket CA: 30 A **sikringsbeskyttelse af vakuummotor**; FOR AT ERSTATTE DEN, FORTSÆT SOM FØLGER:

- Åbn låget på sikringsholderen (pos. 23) ved at trække den op fra den side, der er angivet med pilen;
- Skrue de 2 sikringsmøtrikker ud (pos. 11);
- Udskift 30 A-sikringen (pos. 24) med en sikring med samme strømstyrke;
- Saml møtrikkerne igen og luk låget på sikringsholderen.

**3)** Der er 7 sikringer placeret i sikringsholderen pos. 7, og de har følgende funktioner og egenskaber;
POSITION 1: 5 Et sikringssikkerhedskort til Eco System rengøringsenhed;
POSITION 2: 5 Et sikringskontrolpanel og batteriopladerbeskyttelse; POSITION 3: 15
A sikring til positiv polbeskyttelse;
POSITION 4: 15 A sikringspumpebeskyttelse;
POSITION 5: 3 Sikring til blinkende lys; POSITION 6: 3
En sikringskølingsbeskyttelse mod sjov;

**4)** Sikring pos.15: 80 A **sikring BØRSTEMOTORBESKYTTELSE**
OPMÆRKSOMHED: Denne sikring bruges af funktionskortet til at kontrollere korrekt absorption af børstemotorer (amperometrisk beskyttelse). Det er muligt, at selvom motorreducerene virker med korrekt absorption, vises fejl E1 på displayet.
I dette tilfælde er der en oxidation af sikringen, som giver en forkert aflæsning.

- Skru de 2 møtrikker pos. 16 af, som fastgør sikringen på 80 A pos. 15;
- Rengør sikringsholderen og olier den med vaseline;

VIGTIGT: brug udelukkende reservesikringen af firmaet



STØVFRI.DK

**5)** Sikring pos. 14: 100A **sikring SIKRING AF DRIVSYSTEMET;** FOR AT
ERSTATTE DEN, FORTSÆT SOM FØLGER:
- Fjern de 2 møtrikker pos. 17;
- Udskift 100 A sikring pos. 14 med en sikring med samme strømstyrke og samme produktionsegenskaber og saml de 2 møtrikker igen;

**6)** Sikring pos. 21: 20A **sikring KONTROLKORTBESKYTTELSE;** FOR AT
TJEKKE ELLER UDSKIFTE DEN, GÅR DEN SOM FØLGER:

- Brug en 2,5 mm unbrakonøgle og fjern de 8 klemmeskruer (pos.18) fra instrumentpanelet, inklusive de respektive nylonskiver;
- Drej forsigtigt instrumentpanelet (pos.19), følg pilene og sørg for ikke at rykke det, da det kan beskadige det elektriske system;
- Fjern 20 A-sikringen (pos.21), tjek den og udskift den om nødvendigt med en sikring med samme strømstyrke;
- Sæt instrumentpanelet tilbage på plads (pos.19)
- Sæt skiven og skruerne tilbage (pos.18) og luk panelet med den specielle skruenøgle, sørg for at lægge nok pres på tætningsmassen under panelet (pos.20). Når sikringerne er tjekket eller udskiftet, samles det hele igen og maskinen er tilbage i drift.

## OPLADNING AF BATTERIER

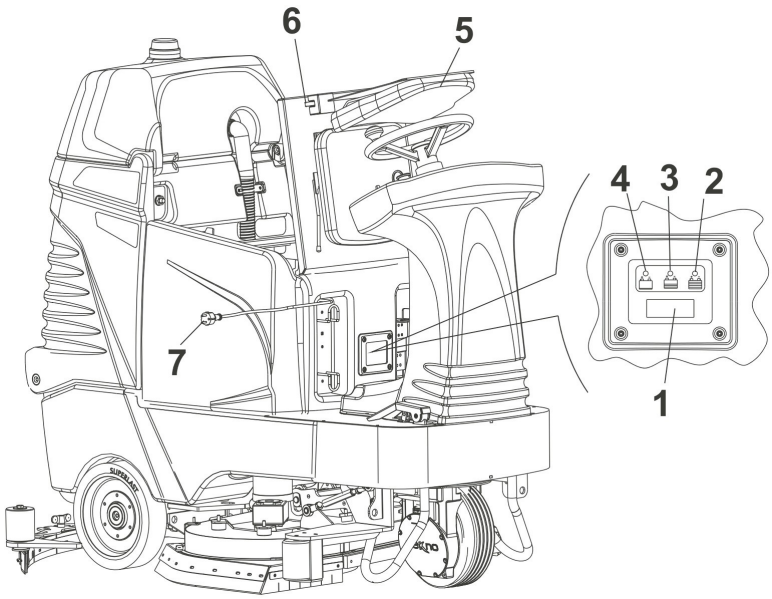


ADVARSEL! OPLADEREN ER FORUDINDSTILLET TIL BLYBATTERIER. FOR AT MONTERE GEL- ELLER AGM-BATTERIER SKAL BÅDE STATUS-LED OG OPLADER INDSTILLES EFTER TYPEN AF BATTERI, DER SKAL BRUGES. FOR AT OPNÅ DETTE FORMÅL BEDES DU KONTAKTE ENTEN EN TEKNIKER ELLER EN AUTORISERET FORHANDLER

For at oplade batterierne følger du instruktionerne nedenfor:

- Sæt maskinen i stopposition på en flad overflade, sluk den og sæt bremsen på;
- Før du oplader batteriet, skal du sørge for nøje at følge brugsanvisningen til batteriopladeren, som følger med maskinen;
- Genopladningen af batteriet skal foregå i velluftede miljøer;
- Åbn motorhjelmen på sædet pos. 5 ved at frigøre låseanordningen pos. 6;
- Batteriopladeren kan køre med et spændingsområde på 230 VAC, og til brug med forskellige spændinger anbefales det at bruge en ordentlig oplader;
- Vikle kablet ud fra kabelspolen ombord på maskinen og tilslut stikket pos.5 til en almindelig stikkontakt. Mens stikket tilsluttes, tænder displayet på opladeren (pos.1) og begynder at vise, hvilken type batteri der bruges (om det er "ACD" eller "GEL").

På dette tidspunkt vil opladeren teste for at tjekke, om det er nødvendigt at oplade batteriet. I dette tilfælde vil opladningssekvensen være aktiveret. Hvis batteriet ikke behøver at blive opladet, aktiveres opladningssekvensen ikke. Hvis batteriet ikke er tilsluttet opladeren, eller hvis det har omvendt polaritet, vil displayet vise "BAT".

For eventuelle andre uregelmæssigheder vist på displayet, se batteriopladerens manual.

ADVARSEL: NÅR BATTERIOPLADEREN SÆTTES I STIKKONTAKTEN, DEAKTIVERES MASKINENS FUNKTIONER AUTOMATISK;

- Der er 3 LED-lys placeret over batteriopladeren: position 4 "RØD" lys – position 3 "GUL" lys – position 2 "GRØN" lys

Disse lys viser batteriets opladningsstatus. Det GRØNNE lys indikerer, at opladningscyklussen er afsluttet, og stikket kan afbrydes fra stikkontakten og rulles tilbage i kabelrullen;

- Når batteriet er opladet, skal du sørge for at tjekke elektrolytniveauet, og om nødvendigt kun fylde det op med destilleret vand;
- Den gas, der frigives under opladningsprocessen, kan forårsage eksplosioner, hvis den kommer i kontakt med flammer eller gnister;
- Batterisyre må aldrig komme i kontakt med øjne, hud eller tøj, sørg for at bære beskyttelsesbriller, handsker og passende tøj;
- Hvis det kommer i kontakt med øjnene eller huden, skal du straks vaske med rigeligt vand;
- Placer ikke metalgenstande på batterierne;
- Fyld ikke batterierne med svovlsyre eller andre produkter.


STØVFRI.DK

## KONTROL ELLER UDSKIFTNING AF OLIEN PÅ DRIVHJULSREDUCEREN

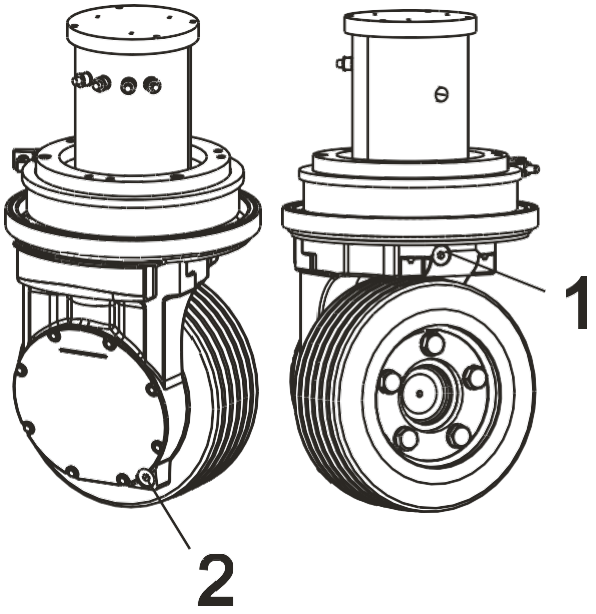


**OPERATIONER SKAL UDFØRES ÉN GANG HVER 500. ARBEJDSTIME FOR AT KONTROLLERE OLIESTANDEN PÅ DRIVHJULSREDUCEREN:**

1) Tjek oliestanden ved at fjerne niveauet/oliedækslet pos.1)

2) Hvis nødvendigt, fyld hjulreduceren op med SYNTETISK ELLER MINERALSK OLIE SAE 80W90 op til niveauet og monter derefter dækslet på plads 1.

**OPERATIONER SKAL UDFØRES ÉN GANG HVER 2000 ARBEJDSTIMER FOR AT UDSKIFTE OLIEN I DRIVHJULSREDUCEREN:**

1) Skru vater-/oliepåfyldningshætten ud og fjern den vaterlige/oliepåfyldningshætte pos.1;

2) Installer et passende bassin til olieindsamling. Skru derefter afløbsproppen ud af pos.2 og fjern den, så du venter på olieudløb;

3) Fjern alt metalaffald, som satte sig fast på afløbsproppen

4) Monter afløbsproppen pos.2 igen ved hjælp af en korrekt pakning;

Fyld reduceren op med SYNTETISK ELLER MINERALOLIE SAE 80W90 op til niveauet og monter derefter oliedækslet på pos.1 igen.



STØVFRI.DK

# DIMENSIONELLE TEKNISKE TEGNINGER

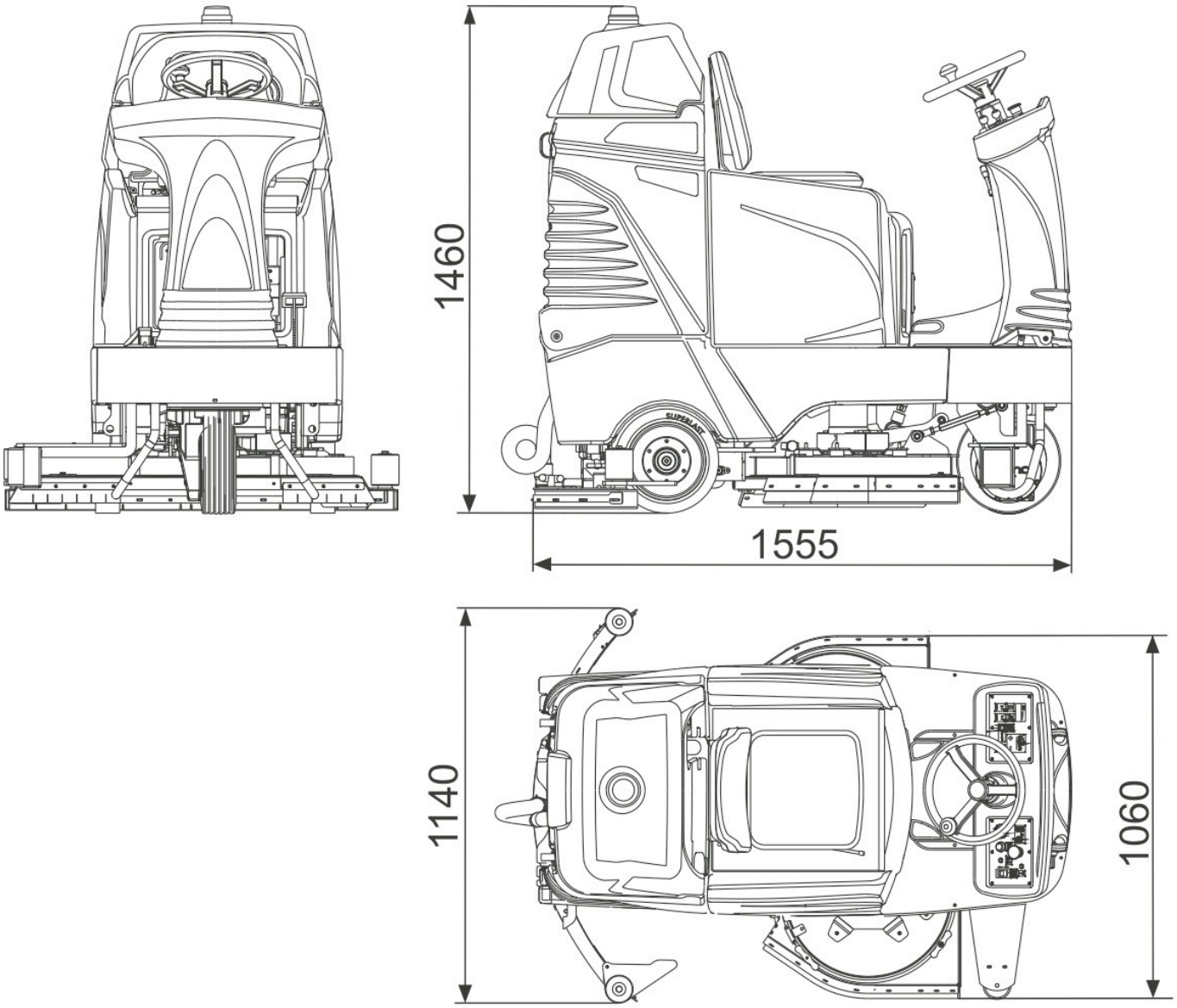




STØVFRI.DK

# TEKNISK OVERSIGT

| TEKNISKE SPECIFIKATIONER | | |
|---|---|---|
| HOVED SPECIFIKATIONER | Vaskebredde | 1000 mm |
| | Timeydelse | 7.500 m²/t |
| | Rentvandstankens kapacitet | 120 L |
| | Opsamlongstankens kapacitet | 135 L |
| | Fremadgående hastighed | 0 - 7,5 km/t |
| | Maksimal hældning | 18 % |
| | Venderadius | 970 mm |
| DIMENSIONER OG VÆGT | Dimensioner (uden svaber) | 1,535 x 1,060 x 1,450 mm |
| | Bredde (med svaber) | 1,120 mm |
| | Vægt | 373 kg |
| | Vægt (med type A-batterier) | 643 kg |
| | Vægt (med type B-batterier) | 633 kg |
| | Vægt (med type C-batterier) | 503 kg |
| | Vægt (med type D-batterier) | 497 kg |
| | Emballagedimensioner | 1,270 x 1,750 x 1,670 mm |
| | Emballagevægt | 85 kg |
| | Emballagevolumen | 3,71 m³ |
| BØRSTER | Børstedimensioner | Ø 460 - 480mm |
| | Pad-størrelse (kun med pad-holder) | 480 mm / 19" |
| | Børstemotor | Gearmotor: 24V - 650 W - 150 omdrejninger i minuttet - IP 20 |
| TRAKTIONSSYSTEM | Trækkrafttype | Frem- og baglæns trækkraft via forhjul, elektronisk styret |
| | Trækmotor | 24V - 900 W - IP 20 - 3500/3600 omdrejninger i minuttet |
| | Forhjulsomdrejninger (maskine uden belastning) | 170 - 175 omdrejninger i minuttet |
| BATTERIER | Batterier | 1 x 24 V / 4 x 6 V |
| | Batteribakkedimensioner | 615 x 418 x 390 mm |
| TYPE A-BATTERIER | Type | 1 blysyrebatteri 24V 300A (5H) med automatisk vandingssystem |
| | Dimensioner ea. | 615 x 418 x 376 mm |
| | Vægt (med syre) EA. | 270 kg |
| | Autonomi (teoretisk) | 3 t 40 min |
| TYPE B-BATTERIER | Type | 1 gel-batteri 24V 275A (5H) |
| | Dimensioner ea. | 615 x 418 x 376 mm |
| | Vægt (med syre) EA. | 260 kg |
| | Autonomi (teoretisk) | 3 timer |

| TEKNISKE SPECIFIKATIONER | | |
|---|---|---|
| TYPE C-BATTERIER | Type | 4 blybatterier 6V 240A (20H) - 180A (5H) |
| | Dimensioner ea. | 242 x 190 x 128 mm |
| | Vægt (med syre) EA. | 32,6 kg |
| | Autonomi (teoretisk) | 1 t 40 min |
| TYPE D-BATTERIER | Type | 4 gelbatterier 6V 180A (5H) |
| | Dimensioner ea. | 242 x 190 x 285 mm |
| | Vægt (med syre) EA. | 31 kg |
| | Autonomi (teoretisk) | 1 t 40 min |
| BATTERIOPLADER | Model | 24V 30A IP 30 (230V (±10%) 50/60 Hz indgangsspænding) |
| | Indstillinger | Kalibreret til blysyre-, AGM/gel- eller gel Sonnenschein-batterier |
| LØSNINGSFLOW | Løsningskontrol | 24V 120W - 2/5A |
| | Flowhastighed | Minusniveau: 4 L/min, maks niveau 12 L/min. |
| VAKUUMSYSTEM | Vakuummotor | 3-trins, 24V 550W 25A |
| | Vandopsamling | 1,250 mm/H2O |
| | Standardfilter | Rustfrit stålnet |
| HJUL | Forhjul | Ø 254 x 100 mm - massiv gummi, superelastisk, ikke-mærkende og oliebestandig Navet lavet af stål belagt med polyurethan |
| | Baghjul | Ø 300 x 70 mm - massiv gummi, superelastisk, ikke-mærkende og oliebestandig. Navet lavet af nylon belagt med polyurethan |
| | Bremser | Trommebremser på baghjul |
| LYDNIVEAU (UNI EN ISO 11201) | Støjemissionsværdi LpA | 76,6 dB (A) |
| | Usikkerhed KpA | 2,4 dB (A) |
| VIBRATIONSNIVEAU | Helkrops vibrationsniveau aW | 0,67 m/s² |
| | Usikkerhed K | 0,34 m/s² |
| TEMPERATURVURDERING | Opbevaringstemperatur | +5 / +40 °C |
| | Driftstemperatur | +5 / +40 °C |

# SERVICE- OG VEDLIGEHOLDELSESREGISTRE

## 1° SERVICE- OG VEDLIGEHOLDELSESHISTORIK

**TIL 100 TIMER** **DATe**

| DAG | MÅNED | ÅR | ARBEJDSTIDER |
|---|---|---|---|
| | | | |

- ☐ Tjek at batteriklemmerne ikke er løsnet eller oxideret
- ☐ Tjek batteriernes væskeniveau
- ☐ Tjek dækslets pakning
- ☐ Tjek vakuummotorens filter
- ☐ Tjek bremsen
- ☐ Tjekk, og om nødvendigt udskifte, sikringerne
- ☐ Tjek penslerne og komponenterne i børstepladen
- ☐ Tjek, og om nødvendigt rotere eller udskifte, skraberbladene
- ☐ Tjek hanen på vaskemiddelopløsningen, der justeres/lukker
- ☐ Tjek detergent-opløsningsfilteret (placeret lige før pumpen)
- ☐ Tjek pumpen, solenoidventilen og den udløbende kobling fra pumpen
- ☐ Tjek, at vakuumrøret på skraberen og afløbsrørene til opløsnings- og genopretningstankene ikke er ødelagte eller tilstoppede
- ☐ Rens økosystemet og dets komponenter
- ☐ Tjek aktuatorerne på skraberen og børstepladen (hvis aktuatorerne har problemer, vil de blive opdaget af kontrolpanelet)
- ☐ Smør drejepinden på skraberen
- ☐ Test maskinen i alle dens driftsfunktioner

**TJENESTEN BLEV UDFØRT PÅ:**

**NAVN:**

**EFTERNAVN:**

**SIGNATUR:**

**STEMPEL FRA FORHANDLER, DER UDFØRTE SERVICE**

**NOTER**

# 2° SERVICE- OG VEDLIGEHOLDELSESHISTORIK

**TIL 200 TIMER** **DATe**

| DAG | MÅNED | ÅR | ARBEJDSTIDER |
|---|---|---|---|
| | | | |

- ☐ Tjek at batteriklemmerne ikke er løsnet eller oxideret
- ☐ Tjek batteriernes væskeniveau
- ☐ Tjek dækslets pakning
- ☐ Tjek vakuummotorens filter
- ☐ Tjek bremsen
- ☐ Tjekk, og om nødvendigt udskifte, sikringerne
- ☐ Tjek penslerne og komponenterne i børstepladen
- ☐ Tjek, og om nødvendigt rotere eller udskifte, skraberbladene
- ☐ Tjek hanen på vaskemiddelopløsningen, der justeres/lukker
- ☐ Tjek detergent-opløsningsfilteret (placeret lige før pumpen)
- ☐ Tjek pumpen, solenoidventilen og den udløbende kobling fra pumpen
- ☐ Tjek, at vakuumrøret på skraberen og afløbsrørene til opløsnings- og genopretningstankene ikke er ødelagte eller tilstoppede
- ☐ Rens økosystemet og dets komponenter
- ☐ Tjek aktuatorerne på skraberen og børstepladen (hvis aktuatorerne har problemer, vil de blive opdaget af kontrolpanelet)
- ☐ Smør drejepinden på skraberen
- ☐ Test maskinen i alle dens driftsfunktioner

**TJENESTEN BLEV UDFØRT PÅ:**

**NAVN:**

**EFTERNAVN:**

**SIGNATUR:**

**STEMPEL FRA FORHANDLER, DER UDFØRTE SERVICE**

**NOTER**

# 3° SERVICE- OG VEDLIGEHOLDELSESHISTORIK

**TIL 300 TIMER** **DATe**

| DAG | MÅNED | ÅR | ARBEJDSTIDER |
|---|---|---|---|
| | | | |

- ☐ Tjek at batteriklemmerne ikke er løsnet eller oxideret
- ☐ Tjek batteriernes væskeniveau
- ☐ Tjek dækslets pakning
- ☐ Tjek vakuummotorens filter
- ☐ Tjek bremsen
- ☐ Tjekk, og om nødvendigt udskifte, sikringerne
- ☐ Tjek penslerne og komponenterne i børstepladen
- ☐ Tjek, og om nødvendigt rotere eller udskifte, skraberbladene
- ☐ Tjek hanen på vaskemiddelopløsningen, der justeres/lukker
- ☐ Tjek detergent-opløsningsfilteret (placeret lige før pumpen)
- ☐ Tjek pumpen, solenoidventilen og den udløbende kobling fra pumpen
- ☐ Tjek, at vakuumrøret på skraberen og afløbsrørene til opløsnings- og genopretningstankene ikke er ødelagte eller tilstoppede
- ☐ Rens økosystemet og dets komponenter
- ☐ Tjek aktuatorerne på skraberen og børstepladen (hvis aktuatorerne har problemer, vil de blive opdaget af kontrolpanelet)
- ☐ Smør drejepinden på skraberen
- ☐ Test maskinen i alle dens driftsfunktioner

**TJENESTEN BLEV UDFØRT PÅ:**

**NAVN:**

**EFTERNAVN:**

**SIGNATUR:**

**STEMPEL FRA FORHANDLER, DER UDFØRTE SERVICE**

**NOTER**

# 4° SERVICE- OG VEDLIGEHOLDELSESHISTORIK

**TIL 400 TIMER** **DATe**

| DAG | MÅNED | ÅR | ARBEJDSTIDER |
|---|---|---|---|
| | | | |

- ☐ Tjek at batteriklemmerne ikke er løsnet eller oxideret
- ☐ Tjek batteriernes væskeniveau
- ☐ Tjek dækslets pakning
- ☐ Tjek vakuummotorens filter
- ☐ Tjek bremsen
- ☐ Tjekk, og om nødvendigt udskifte, sikringerne
- ☐ Tjek penslerne og komponenterne i børstepladen
- ☐ Tjek, og om nødvendigt rotere eller udskifte, skraberbladene
- ☐ Tjek hanen på vaskemiddelopløsningen, der justeres/lukker
- ☐ Tjek detergent-opløsningsfilteret (placeret lige før pumpen)
- ☐ Tjek pumpen, solenoidventilen og den udløbende kobling fra pumpen
- ☐ Tjek, at vakuumrøret på skraberen og afløbsrørene til opløsnings- og genopretningstankene ikke er ødelagte eller tilstoppede
- ☐ Rens økosystemet og dets komponenter
- ☐ Tjek aktuatorerne på skraberen og børstepladen (hvis aktuatorerne har problemer, vil de blive opdaget af kontrolpanelet)
- ☐ Smør drejepinden på skraberen
- ☐ Test maskinen i alle dens driftsfunktioner

**TJENESTEN BLEV UDFØRT PÅ:**

**NAVN:**

**EFTERNAVN:**

**SIGNATUR:**

**STEMPEL FRA FORHANDLER, DER UDFØRTE SERVICE**

**NOTER**

# 5° SERVICE- OG VEDLIGEHOLDELSESHISTORIK

**TIL 500 TIMER** **DATe**

| DAG | MANED | AR | ARBEJDSTIDER |
|---|---|---|---|
| | | | |

**TJEK OG FJERN MOTORENS KULBØRSTER ÉN AD GANGEN, SÅ DE IKKE VENDER SIG OM. MOTORENS KULBØRSTER SÆTTER SIG OG SLIDES FORSKELLIGT FRA DEN ENE FRA DEN ANDEN, OG HVIS DE INSPICERES OG SÆTTES PÅ IGEN, FORDI DE IKKE ER FULDT SLIDTE, SKAL DE MONTERES I SAMME POSITION.**

□ **VAKUUMMOTOR**

Tjek kulbørsterne og udskift dem, hvis de er kortere end 10 mm. Længde på den nye motorkulbørste: 26,8 mm. N°2 kulstoffer (torsk 640337) for hver motor;

□ **BØRSTEMOTOR**

Tjek kulbørsterne og udskift dem, hvis de er kortere end 11,5 mm. Længde på ny motor kulbørste: 24 mm. N°4 kulstof (kod 640350) for hver motor;

□ **MOTORHJUL**

Tjek kulbørsterne og udskift dem, hvis de er kortere end 15 mm. Længde på den nye motorkulbørste: 25 mm. N°4 kulstof (torsk 640222) for hver motor (1 sæt). Tjek også motorolieniveauet i motorhjulet.

- □ Tjek at batteriklemmerne ikke er løsnet eller oxideret
- □ Tjek batteriernes væskeniveau
- □ Tjek dækslets pakning
- □ Tjek vakuummotorens filter
- □ Tjek bremsen
- □ Tjekk, og om nødvendigt udskifte, sikringerne
- □ Tjek penslerne og komponenterne i børstepladen
- □ Tjek, og om nødvendigt rotere eller udskifte, skraberbladene
- □ Tjek hanen på vaskemiddelopløsningen, der justeres/lukker
- □ Tjek detergent-opløsningsfilteret (placeret lige før pumpen)
- □ Tjek pumpen, solenoidventilen og den udløbende kobling fra pumpen
- □ Tjek, at vakuumrøret på skraberen og afløbsrørene til opløsnings- og genopretningstankene ikke er ødelagte eller tilstoppede
- □ Fortsæt med rengøringen af ECO-systemets enhed og dens komponenter
- □ Tjek hjulenes lejer
- □ Tjek aktuatorerne på skraberen og børstepladen
- □ Smør drejepinden på skraberen
- □ Test maskinen i alle dens driftsfunktioner

**TJENESTEN BLEV UDFØRT PÅ:**

**NAVN:**

**EFTERNAVN:**

**SIGNATUR:**

**STEMPEL FRA FORHANDLER, DER UDFØRTE SERVICE**

| OP TIL 500 TIMER SOM 50 TIMER DATO | DAG | MÅNED | ÅR | ARBEJDE. ÅBNINGSTIDER |
|---|---|---|---|---|
| TJENESTEN BLEV UDFØRT PÅ:<br>NAVN:<br>EFTERNAVN:<br>SIGNATUR: | STEMPEL FRA FORHANDLER, DER UDFØRTE SERVICE | | | |

| OP TIL 600 TIMER SOM 100 TIMERS DATE | DAG | MÅNED | ÅR | ARBEJDE. ÅBNINGSTIDER |
|---|---|---|---|---|
| TJENESTEN BLEV UDFØRT PÅ:<br>NAVN:<br>EFTERNAVN:<br>SIGNATUR: | STEMPEL FRA FORHANDLER, DER UDFØRTE SERVICE | | | |

| OP TIL 700 TIMER SOM 200 TIMERS DATE | DAG | MÅNED | ÅR | ARBEJDE. ÅBNINGSTIDER |
|---|---|---|---|---|
| TJENESTEN BLEV UDFØRT PÅ:<br>NAVN:<br>EFTERNAVN:<br>SIGNATUR: | STEMPEL FRA FORHANDLER, DER UDFØRTE SERVICE | | | |

| OP TIL 800 TIMER FOR 300 TIMERS DATE | DAG | MÅNED | ÅR | ARBEJDE. ÅBNINGSTIDER |
|---|---|---|---|---|
| TJENESTEN BLEV UDFØRT PÅ:<br>NAVN:<br>EFTERNAVN:<br>SIGNATUR: | STEMPEL FRA FORHANDLER, DER UDFØRTE SERVICE | | | |

| OP TIL 900 TIMER SOM 400 TIMERS DATE | DAG | MÅNED | ÅR | ARBEJDE. ÅBNINGSTIDER |
|---|---|---|---|---|
| TJENESTEN BLEV UDFØRT PÅ:<br>NAVN:<br>EFTERNAVN:<br>SIGNATUR: | STEMPEL FRA FORHANDLER, DER UDFØRTE SERVICE | | | |

| OP TIL 1000 TIMER SOM 500 TIMERS DATE | DAG | MÅNED | ÅR | ARBEJDE. ÅBNINGSTIDER |
|---|---|---|---|---|
| TJENESTEN BLEV UDFØRT PÅ:<br>NAVN:<br>EFTERNAVN: | STEMPEL FRA FORHANDLER, DER UDFØRTE SERVICE | | | |

# FEJLFINDINGSSKEMA

## ADVARSEL!

**ENHVER FORM FOR SERVICEDRIFT ELLER TEST, MED UNDTAGELSE AF DEM, DER ER ANGIVET I MOTORENS MANUAL ELLER BATTERIMANUALEN, SKAL KUN UDFØRES AF AUTORISEREDE SERVICECENTRE.**

| FØR DU GRIBER IND, TJEK BATTERIETS KORREKTE SPÆNDING: 24 V | | |
|---|---|---|
| **PROBLEM** | **ÅRSAG** | **LØSNING** |
| Batteriet bliver afladt | Enten udstødning eller ødelagte elementer | Udskift den |
| Displayet på kontrolkortet tænder ikke, når nøglen indsættes | Fladt eller slidt batteri | Genoplad den |
| | Sikringsudbrænding | Udskift den |
| | Nødkontakt trykket på | Åbn den |
| | Batterimobilstik frakoblet | Forbind den |
| | Nøglebetjent kontakt er brudt | Udskift den |
| | Kontrolkortet er i stykker | Udskift den |
| Når du trykker på børsteknappen, kan børstepladen ikke sænkes | Fladt eller slidt batteri | Genoplad den |
| | Defekt aktuator | Udskift den |
| | Defekt kort | Udskift den |
| | Aktuatorkontrolmodulet på kontrolkortet er defekt | Udskift den |
| | Noget materiale er blevet viklet ind under børstepladen, hvilket forhindrede den i at sænke sig | Fjern materialet for at låse børstepladen op |
| | Tom tank. Vandudgangsrørets lys blinker | Fyld tanken op |
| | Defekt flydende anordning | Udskift den |
| Børstemotoren roterer ikke | Fladt eller slidt batteri | Genoplad den |
| | Den elektriske fjernkontakt er i stykker | Udskift den |
| | Kontrolkortet er i stykker | Udskift den |
| | Amperometrisk beskyttelse mod overabsorption af motoren **(PÅ DISPLAYET VISES INDIKATIONEN "E1")** | Følg instruktionerne på pag. 44 (E1) |
| | Den termiske boremaskine i børstemotorreducererne griber ind | Vent til maskinen bliver kølig, og start den igen. Tjek , at der ikke er gevind eller andet materiale, der kan blive filtret ind i penslen |
| | Kulstoffer er slidt op | Udskift dem |
| | Sikringsudbrænding | Udskift den |
| | Defekt motor | Udskift den |
| Ved at trykke på "ekstra-tryk"-knappen kommer børstepladen ikke i korrekt position | Defekt aktuator | Udskift den |
| | Defekt kort | Udskift den |
| | Aktuatorkontrolmodulet på kontrolkortet er i stykker. | Udskift den |
| Penselfrigørelsesfunktionen virker ikke | Penselfunktionen er stadig slået til | Deaktiver børstefunktionen |
| | Maskinen er i bevægelse | Slip drivknappen |
| | 40A sikring (SIKRINGSHOLDER MED ETIKET AM) til beskyttelse af børsteudløser er ødelagt | Udskift den |
| | Frigivelsesfjernbetjeningen er defekt | Udskift den |
| | Kontrolkortet er i stykker | Udskift den |

| PROBLEM | ÅRSAG | LØSNING |
|---|---|---|
| RØDT LYS på kontrolpanelet; alarmen aktiveres, og gearmotoren sænker hastigheden | Temperaturen på den fremadrettede motorreducer overstiger 75-85° C | Vent til temperaturen falder, før du genstarter maskinen – tjek årsagen til overophedningen (stigninger, overabsorption osv.) Rens motorens luftindtag. |
| | Tandhjulsmotorens termiske probe-afbryder eller defekt | Tjek forbindelsen eller udskift termoproben |
| RØDT LYS på kontrolpanelet er tændt, den akustiske alarm går i funktion, men trækkraften virker ikke. | Defekttemperaturalarmrelæ eller afkoblede kabler | Tjek forbindelserne eller udskift den |
| Ved at trykke på bremsepedalen stopper maskinen ikke | Blokeret pedal | Tjek det |
| | Blokerede klemmer | Udskift den |
| | Slidte klemmer | Udskift den |
| | Brudt stålreb | Udskift den |
| Der er ikke nok vandgennemstrømning på børsten | Hanen er lukket | Åbn hanen |
| | Defekt elektroventil i detergentopløsningen | Udskift den |
| | Tilstoppet detergent-opløsningsfilter | Rens filteret |
| | Opløsningsrøret fra tanken til børsten er tilstoppet | Sørg for, at der ikke er nogen kruseringer |
| | Defekt 15A pumpesikring | Udskift sikring position 4 på sikringsholderen |
| | Slidte kulstoffer i pumpemotoren | Udskift dem |
| | Pumpen er enten tilstoppet eller defekt | Tjek pumpen / udskift den |
| | Distributør af tilstoppet rengøringsopløsning | Rens fordeleren |
| | Kontrolkortet er i stykker | Udskift den |
| | Termisk boremaskine griber ind | Start den igen |
| Der er ikke nok vandgennemstrømning på børsten med ECO-SYSTEMET | Defekt ECO-SYSTEM elektroventil af detergentopløsningen | Udskift den |
| | Tilstoppet ECO-SYSTEM-filter. | Rengør det |
| | Kontrolkortet er i stykker | Udskift den |
| | Tilstoppet rør fra genopretningstanken til buskadset | Sørg for, at der ikke er nogen kruseringer |
| | Defekt 15A pumpesikring | Udskift sikring po. 4 på sikringsholderen |
| | Slidte kulstoffer i pumpemotoren | Udskift dem |
| | Pumpen er enten tilstoppet eller defekt | Tjek pumpen / udskift den |
| | Distributør af tilstoppet rengøringsopløsning | Rens fordeleren |
| | Termisk boremaskine griber ind | Start den igen |
| | Eco System rengøringsenhed sidder fast eller beskadiget | Tjek den og sikringen (pos.1 på sikringsholderen) |
| Drevet virker ikke | Bremsen er aktiveret | Afbryd den |
| | Fladt eller slidt batteri | Genoplad den |
| | Sædesikkerhedsanordning aktiveret | Sæt dig ned |
| | Nøglen er afbrudt | Indsæt den |
| | 100 A beskyttelsestræksikring er defekt | Udskift den |
| | Hjulmotorreducer ID fejl | Reparer/udskift den |
| | Hjulmotoren er ødelagt eller blokeret | Reparer/udskift den |
| | Motorkulstof er slidt op | Udskift den |
| | Defekt fjernbetjening til elmotoren | Udskift den |
| | Elektronisk kontrolpanel er defekt (trækbræt) | Udskift den |
| | Defekt pedalboks | Reparer/udskift den |
| | Fejlagtig pedalkontrol | Reparer/udskift den |

| Når det grønne lys er slukket, fungerer maskinen korrekt. Når lyset blinker, rapporterer styrpanelet (trækbrættet) en alarm. | | |
|---|---|---|
| **N° FLASHES** | **FEJL** | **ÅRSAG OG LØSNING** |
| 1 | Maskine i bevægelse før antændelse | Køretøjet er i bevægelse, når nøglen drejes.<br>Hvis fejlen fortsætter, kan trækbrættet udskiftes. |
| 2 | Kontaktorforbindelsesproblem | Tjek kablerne og spoleforbindelserne vedrørende linjekontaktoren. Tjek 100A sikringen (AN) |
| 3 | Lav batterispænding | Batterispændingen er faldet under den tilladte minimumsværdi. Oplad batteriet. |
| 4 | Overspænding | Batterispændingen er gået over den maksimalt tilladte værdi. Tjek at batteriet installeret er 24V. |
| 6 | Broken potentionmeter | Tjek potentiometerkabler og forbindelser |
| 7 | Overophedning | Genskab den korrekte temperatur. Tjek motorforbruget på hjulet.<br>Tjek korrekt montering af controlleren |
| 8 | Nedlukning under bevægelse | Betjeningen blev slukket, mens køretøjet kørte. Sluk altid trækbrættet, når køretøjet er standset. |
| 9 | Forkerte parameterindstillinger | Kalibreringsværdierne er forkerte. Tjek programmeringen. Hvis fejlen fortsætter, kontakt service. |
| 11 | Elektrisk felt ikke korrekt forbundet | Styringen (trækbrættet) kan ikke få den nødvendige feltstrøm.<br>Tjek forbindelserne til feltviklingen.<br>Sluk maskinen og tænd den igen. |
| 12 | Opkøbet mislykkedes | Tjek kalibreringen af feedpotentiometeret. Hvis fejlen fortsætter, udskift diskkortet. |
| 23 | Fejl i seriel kommunikation | Tjek den serielle kommunikationsledning (stik C).<br>Hvis fejlen fortsætter, kontakt service. |
| 24 | Hardwarefejl | Kontakt servicen |

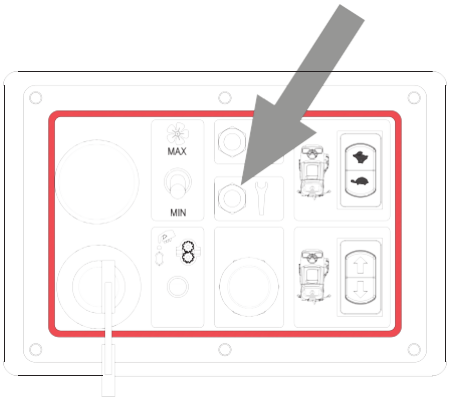




STØVFRI.DK

| PROBLEM | ÅRSAG | LØSNING |
|---|---|---|
| Ved at trykke på vakuumknappen sænkes skraberen ikke | Fladt batteri | Genoplad den |
| | Omvendt hastighedsmikrokontakt aktiveret | Sæt fremadgående mikroswitchen |
| | Defekt aktuator | Udskift den |
| | Defekt kort | Udskift den |
| | Defekt aktuator på det elektroniske kontrolkort | Udskift den |
| | Materialet under skraberen forhindrer den i at sænke sig | Fjern materialet, som er viklet ind i skraberen. |
| | Bjærgningstanken er fuld; den flydende enhed bliver indsat, og knap-led'en er tændt | Tøm tanken |
| | Defekt flyderanordning | Udskift den |
| Vakuummotoren virker ikke | Flade batterier | Lad dem op |
| | 30A vakuummotorsikring slidt op | Udskift sikringen – Pos. CA |
| | Vakuummotor frakoblet | Tjek motorens ledningsføring |
| | Vakuummotoren er defekt | Udskift den |
| | Kulstof i vakuummotorer er slidt op | Udskift dem |
| | Kontrolkortet er i stykker | Udskift den |
| | Defekt fjernkontakt | Udskift den |
| Når du starter vakuummotoren, virker den i 6-7 sekunder, så stopper den | Defekt flyder | Rens flyderen |
| | Snavset eller blokeret flyder | Udskift flyderen |
| | Redningstank fuld, flyder aktiveret | Tøm tanken |
| Ikke nok sug på skraberen | Restitutionstanken er fuld | Tøm tanken |
| | Låget på udstødningsrøret er åbent | Træk låget tæt |
| | Vakuumrør afbrudt | Kontroller at den er monteret korrekt |
| | Vakuumrøret er tilstoppet | Rens vakuumrøret |
| | Defekt vakuumrør | Udskift røret |
| | Snavset skraber | Rens skraberen |
| | Skraberen er ikke justeret korrekt | Justér hældning og tryk |
| | Materialet viklede sig ind i skraberbladene | Rens klingerne |
| | Skraberblade enten knækkede eller slidte | Vend bladet om eller udskift dem |
| | Tanken er enten åben eller ikke ordentligt lukket | Luk eller verificér låget |
| | Beskadiget dækpakning | Udskift pakningen |
| | Defekt sugemotor | Udskift eller tjek motoren |
| | Flade batterier | Lad dem op |
| | Eco System rengøringsenhed sidder fast eller beskadiget | Tjek den og sikringen (pos.1 på sikringsholderen) |

| PROBLEM | ÅRSAG | LØSNING |
|---|---|---|
| E1 | Amperometrisk beskyttelse mod overabsorption af børstemotoren. LED-lyset i penselens bund blinker i 1 minut, og så dukker skriften E1 op, penslerne stopper med at løfte pladen. | Stop maskinen og start den igen. Hvis problemet fortsætter, så tjek årsagen til overabsorption (gevind eller andet materiale, der kan blive filtret ind i børsten; børsten er ikke egnet til gulvet). Hvis alarmen fortsætter, så tjek om der er oxidation i 80 Ah-sikringen, som kan give en forkert aflæsning. Tjek side 28, 80A sikring (pos.15). |
| E2 | Kontakten mellem begge børsters aktuator-grænseafbrydere er åben. | Sørg for, at der ikke er fremmedlegemer, der forhindrer børstepladen i at fungere. Hvis problemet fortsætter, kontakt enten en forhandler eller en tekniker. |
| E3 | Kontakten mellem begge skraberaktuatorens endeafbrydere er åben. | Sørg for, at der ikke er fremmedlegemer, der forhindrer skraberen i at fungere. Hvis problemet fortsætter, kontakt enten en forhandler eller en tekniker. |
| E4 | Den endelige position af børstepladeaktuatoren nås ikke inden for den maksimale tidsforløb (10 sekunder) | Sørg for, at der ikke er fremmedlegemer, der forhindrer børstepladen i at fungere. Hvis problemet fortsætter, kontakt enten en forhandler eller en tekniker |
| E5 | Den endelige position af skraberaktuatoren nås ikke inden for den maksimale tidsforløb (10 sekunder) | Sørg for, at der ikke er fremmedlegemer, der forhindrer skraberen i at fungere. Hvis problemet fortsætter, kontakt enten en forhandler eller en tekniker |
| E6 | Når maskinen startes, når børstens aktuator ikke position 0 inden for den maksimale tidsforløb (10 sekunder). | Sørg for, at der ikke er fremmedlegemer, der forhindrer børstepladen i at fungere. Hvis problemet fortsætter, kontakt enten en forhandler eller en tekniker |
| E7 | Når maskinen startes, når skraberaktuatoren ikke position 0 inden for den maksimale tidsforløb (10 sekunder). | Sørg for, at der ikke er fremmedlegemer, der forhindrer skraberen i at fungere. Hvis problemet fortsætter, kontakt enten en forhandler eller en tekniker. |
| Act | Det er ikke en alarm, men snarere et advarselssignal, der indikerer, at børstepladen ikke er i hævet position, når maskinen startes. Maskinen kræver, at børstepladen sænkes, før den bruges til andre formål. | Vent et par sekunder, indtil børstepladen er helt hævet. |
| 10 | Batteriets opladningsniveau er for meget lavt. Når man når niveau 20, begynder tallet på displayet at blinke, og børstefunktionen deaktiveres , hvilket løfter pladen | Fuldstændig tørring. Tøm genopretningstanken og oplad batterierne. |
| 20 | Batteriets opladningsniveau er for meget lavt. Når niveau 10 er nået, begynder tallet på displayet at blinke, og sugefunktionen deaktiveres. | Løft skraberen, tøm genvindingstanken og oplad batterierne |
| ---- | Batteriets opladningsniveau er for meget lavt. Når 4 blinkende streger vises på displayenheden, betyder det, at batteriets mindste afladningsgrænse har nået sit maksimale niveau, og hvis batteriet bruges yderligere, vil det forårsage uoprettelige skader. På dette tidspunkt vil fremadrettet drive maskinen bevæge sig med meget lav hastighed. | Maskinen skal tages manuelt til tankens afløbsområde for at oplade batterierne |

Industrigulv
Rengøringsmaskiner
fremstillet i Italien

# EU'S OVERENSSTEMMELSESERKLÆRING

ifølge bilag II A til maskindirektivet 2006/42/CE

Producenten, der sætter dette produkt på markedet:

**EUREKA S.p.A. Unipersonale**
VIALE DELL'ARTIGIANATO 30/32, 35013 CITTADELLA (PD) - ITALIEN

formelt erklærer, at produktet:

## Scrubber E100 ECO

overholder følgende EU-direktiver:

| | |
|---|---|
| **2006 / 42 / e.Kr.** | Maskindirektivet, bilag 1 |
| **2014 / 30 / UE** | Elektromagnetisk kompatibilitetsdirektiv (EMC) |
| **2014 / 35 / UE** | Lavspændingsdirektivet |
| **2011/65 / UE + 2015 / 863** | RoHS 3-direktivet |
| **2009 / 125 / CE** | Direktivet om energirelaterede produkter |

(ErP) Følgende harmoniserede og tekniske standarder er blevet anvendt:

| | |
|---|---|
| **EN ISO 12100:2010** | Maskinsikkerhed - Generelle principper for design - Risikovurdering og Risikoreduktion. |
| **EN 60335-1:2013** | Husholdnings- og lignende elektriske apparater - Sikkerhed - Del 1: Generelle krav. |
| **EN 60335-2-72:2016** | Husholdnings- og lignende elektriske apparater - Sikkerhed - Del 2: Særlige krav til gulv behandlingsmaskiner med eller uden trækkraft, til kommerciel brug. |
| **EN 55014-1:2019** | Elektromagnetisk kompatibilitet – Krav til husholdningsapparater – elektriske værktøjer og lignende apparater – Del 1: Udsendelse. |
| **EN 55014-2:2015** | Elektromagnetisk kompatibilitet - Krav til husholdningsapparater, elektriske værktøjer og lignende apparater - Del 2: Immunitet - Produktfamiliestandard. |
| **EN 61000-6-2:2016** | Elektromagnetisk kompatibilitet (EMC) - Del 6-2: Generiske standarder - Immunitetsstandard for industrielle miljøer. |
| **EN 61000-6-4:2018** | Elektromagnetisk kompatibilitet (EMC) - Del 6-4: Generiske standarder - Emissionsstandard for industrielle miljøer. |
| **EN 62233:2008** | Målemetoder for elektromagnetiske felter i husholdningsapparater og lignende apparat med hensyn til menneskelig eksponering. |

Juridisk repræsentant og person bemyndiget til at udarbejde den tekniske fil: Antonio Barile

Cittadella, 15/12/2023

EUREKA S.p.A
(Juridisk repræsentant)

FAC-SIMILE